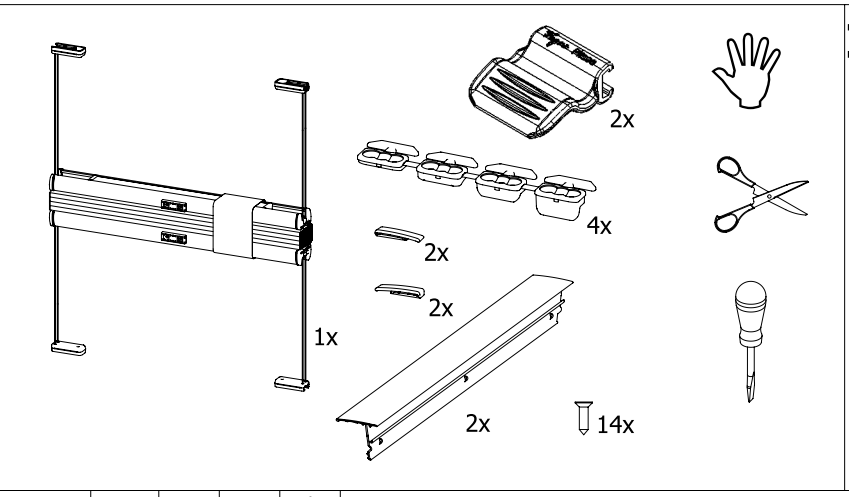
1x
2x
4x
2x
2x
2x
14x

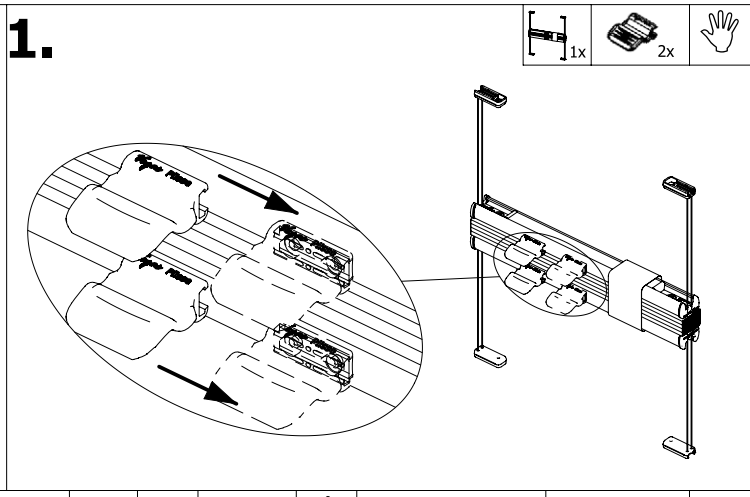
1.
1x
2x

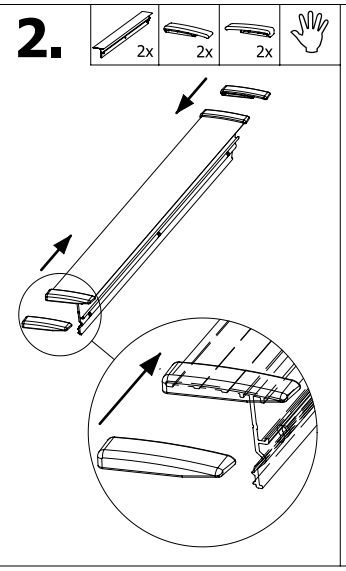
2.
2x
2x
2x

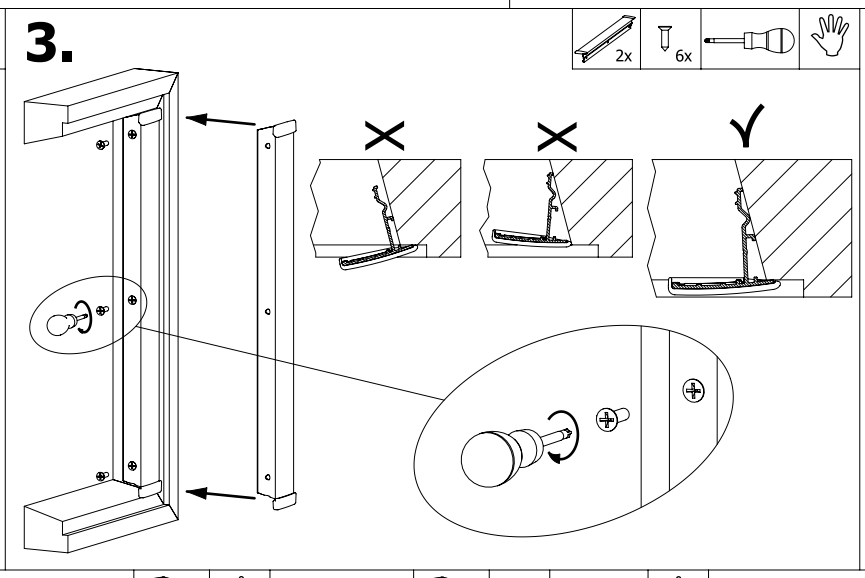
3.
2x
6x

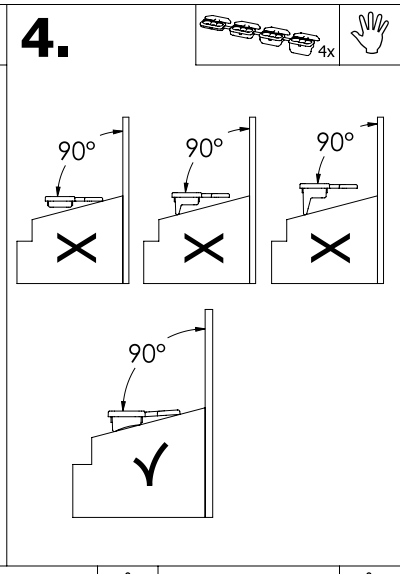
4.
4x
90°
90°
90°
90°

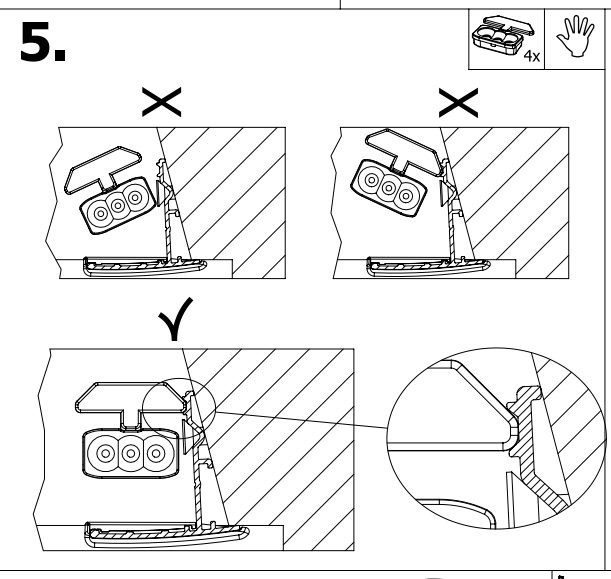
5.
4x

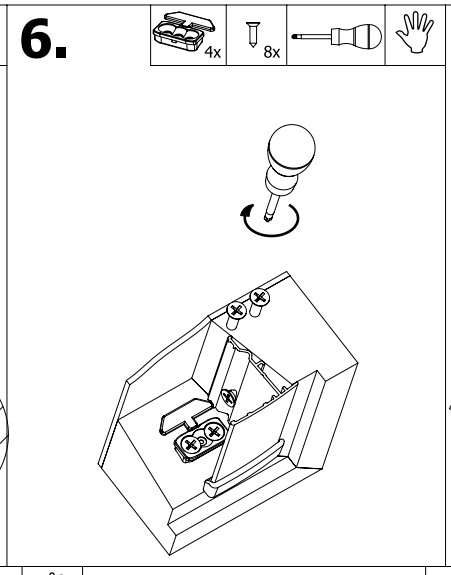
6.
4x
8x

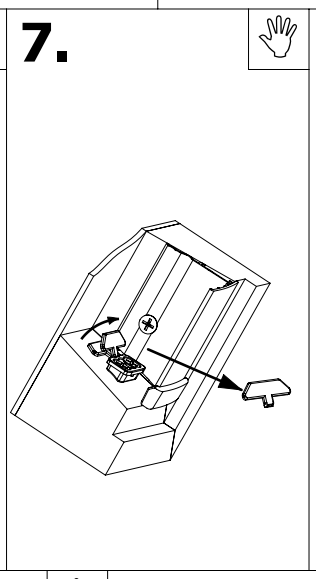
7.

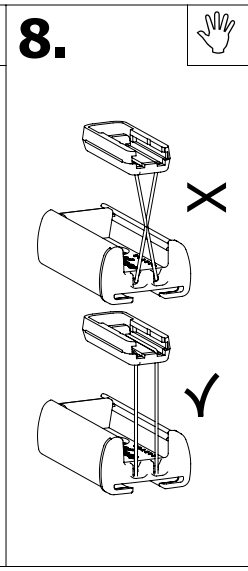
8.

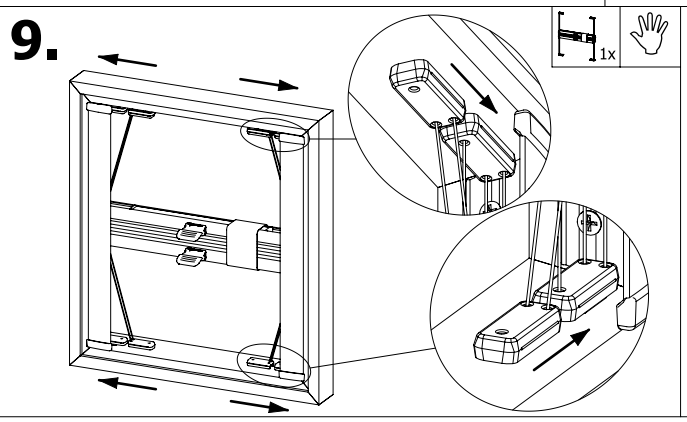
9.
1x

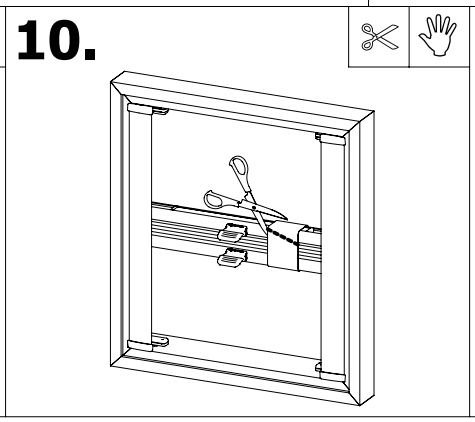
10.

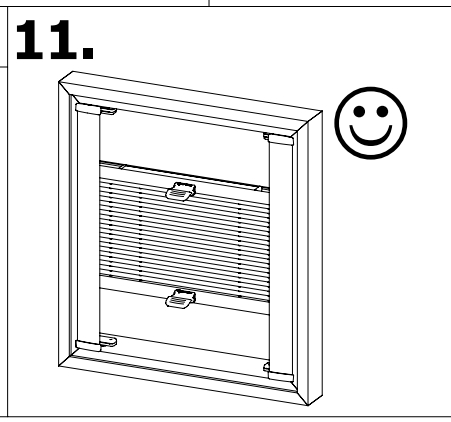
11.