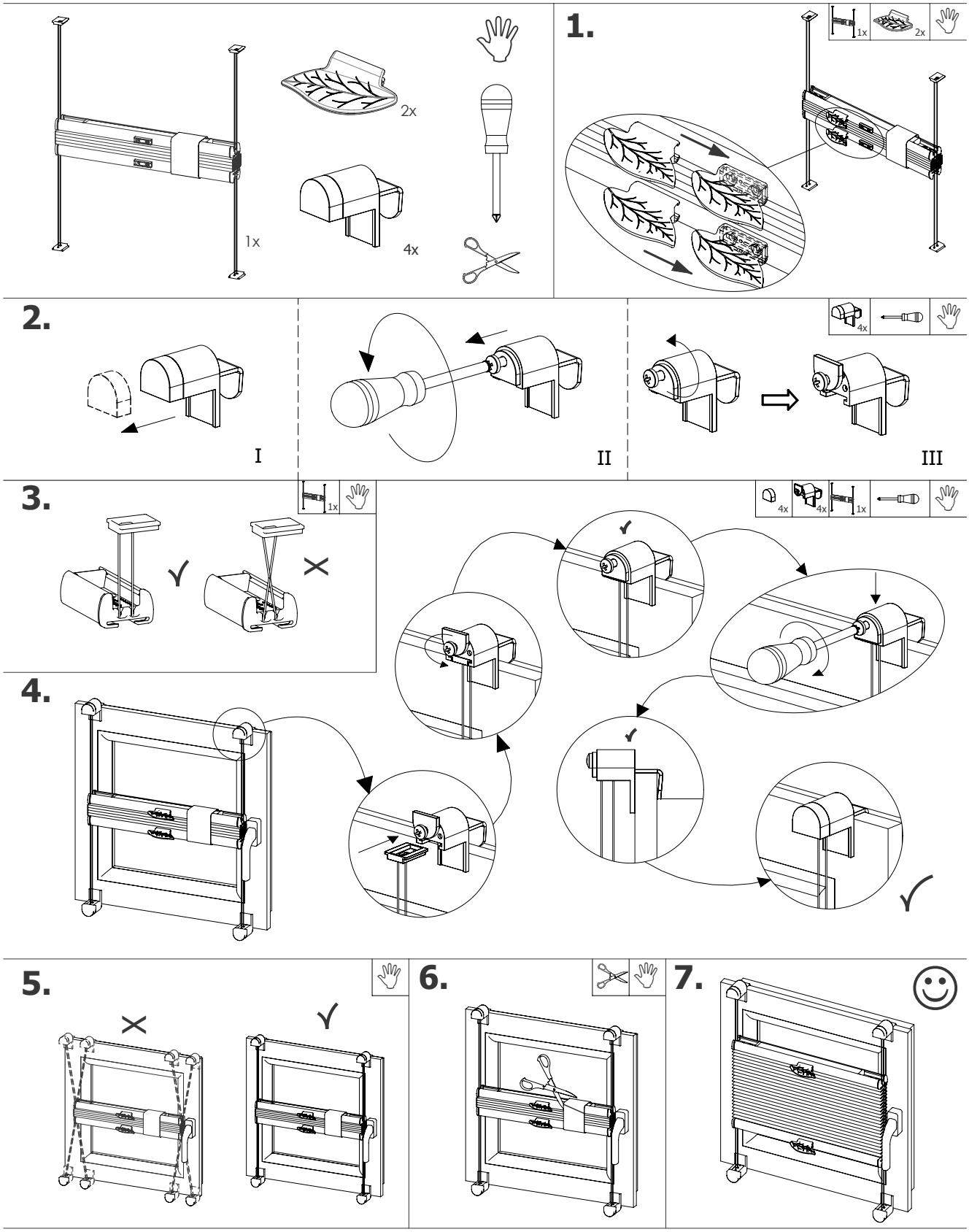SMARTFIT