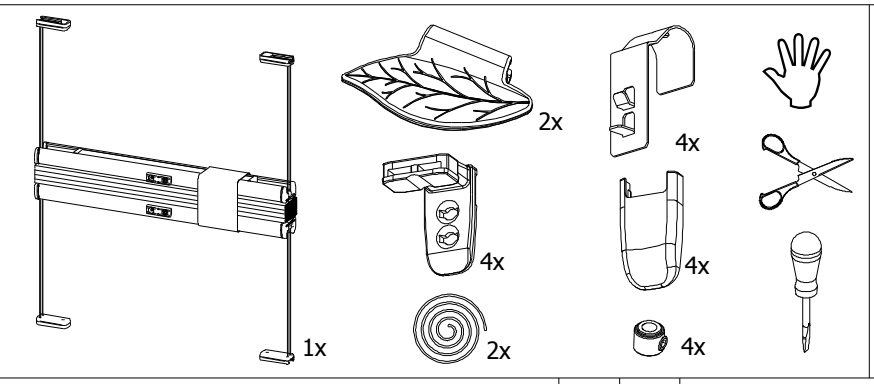
1x
2x
4x
4x
4x
2x
4x

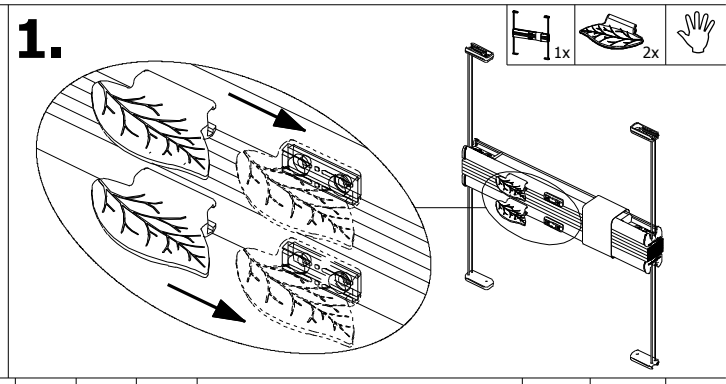
1.
1x
2x

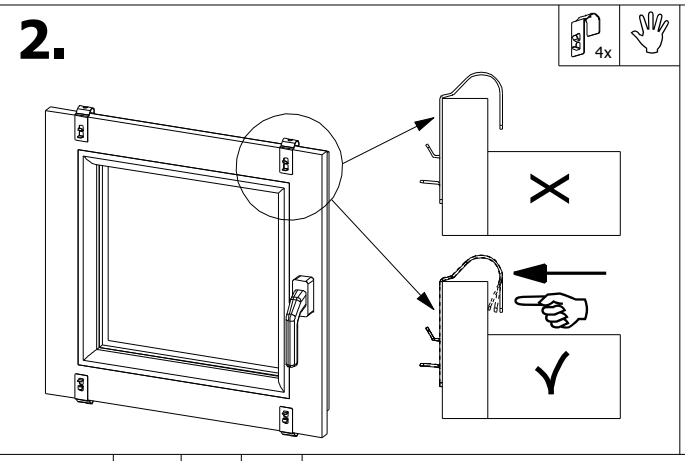
2.
4x

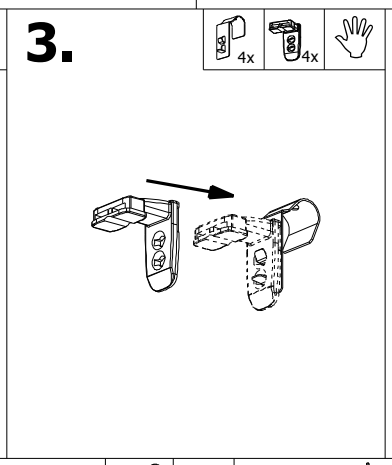
3.
4x
4x

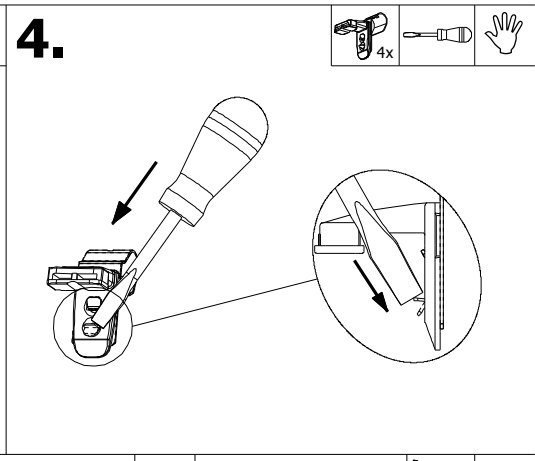
4.
4x

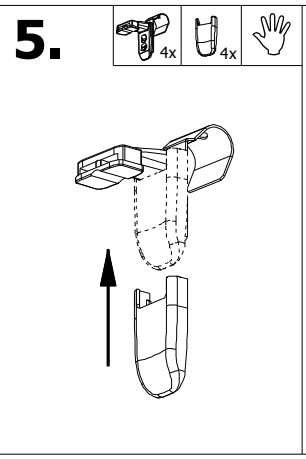
5.
4x
4x

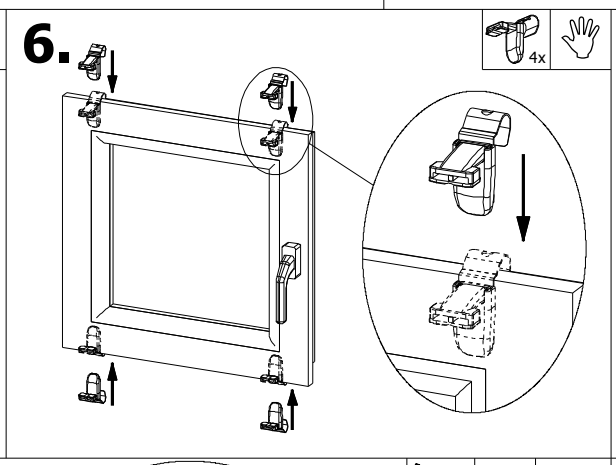
6.
4x

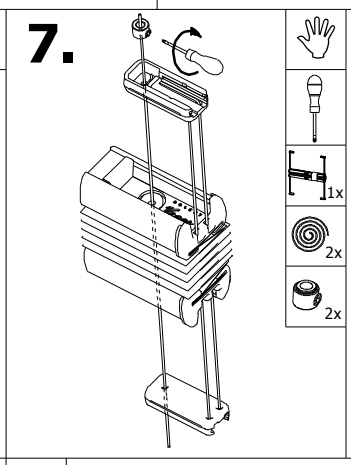
7.
1x
2x
2x

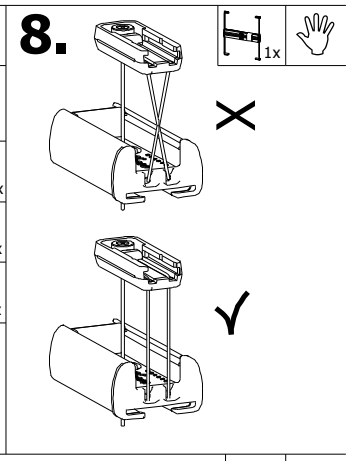
8.
1x

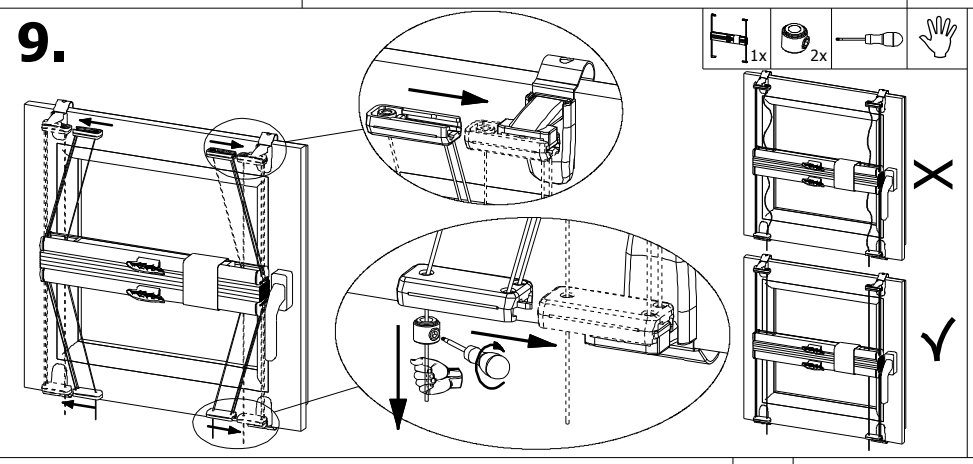
9.
1x
2x

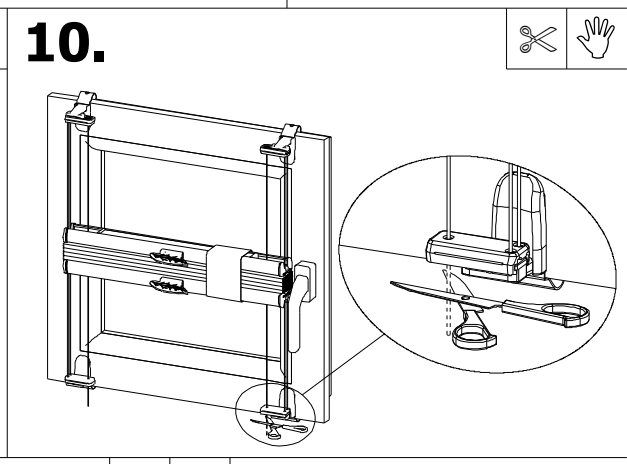
10.

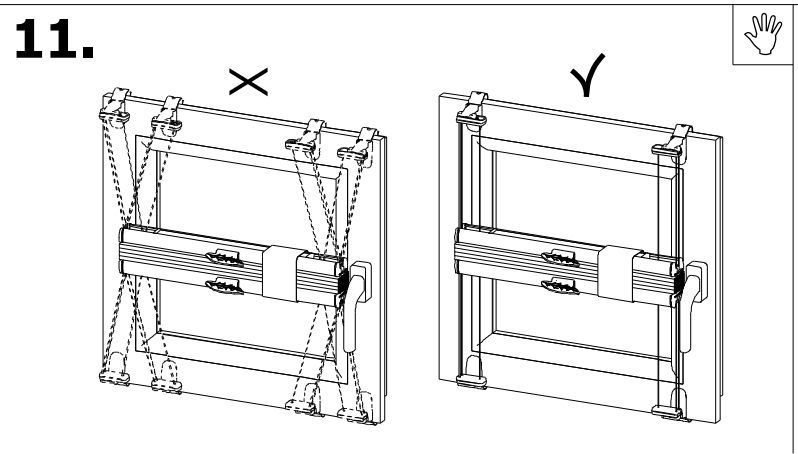
11.

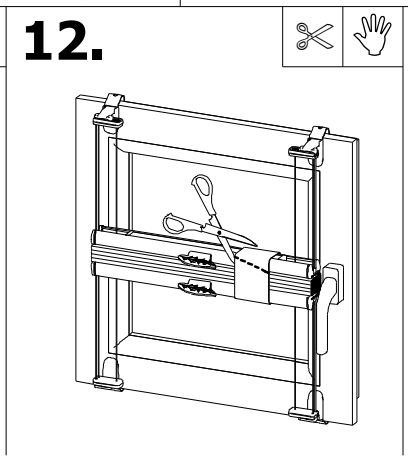
12.

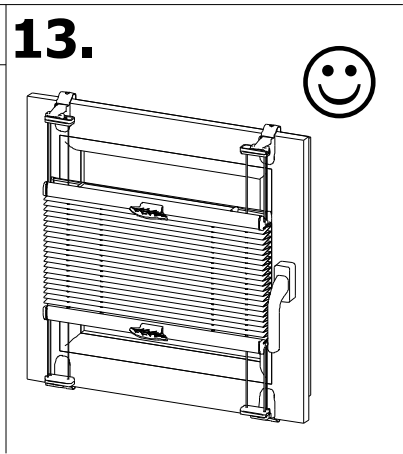
13.