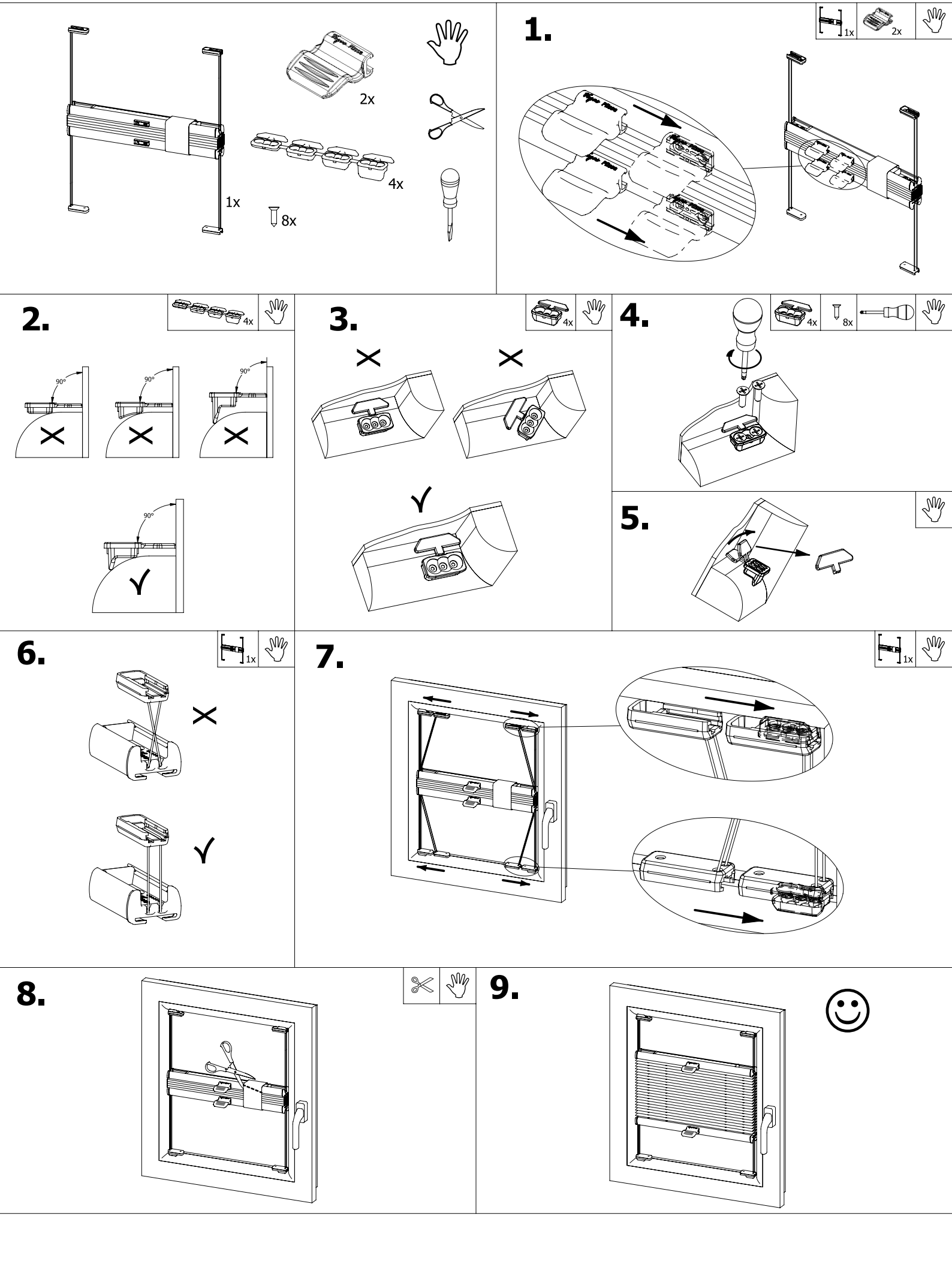
1x
2x
4x
8x
1.
2.
3.
4.
5.
6.
7.
8.
9.
90°