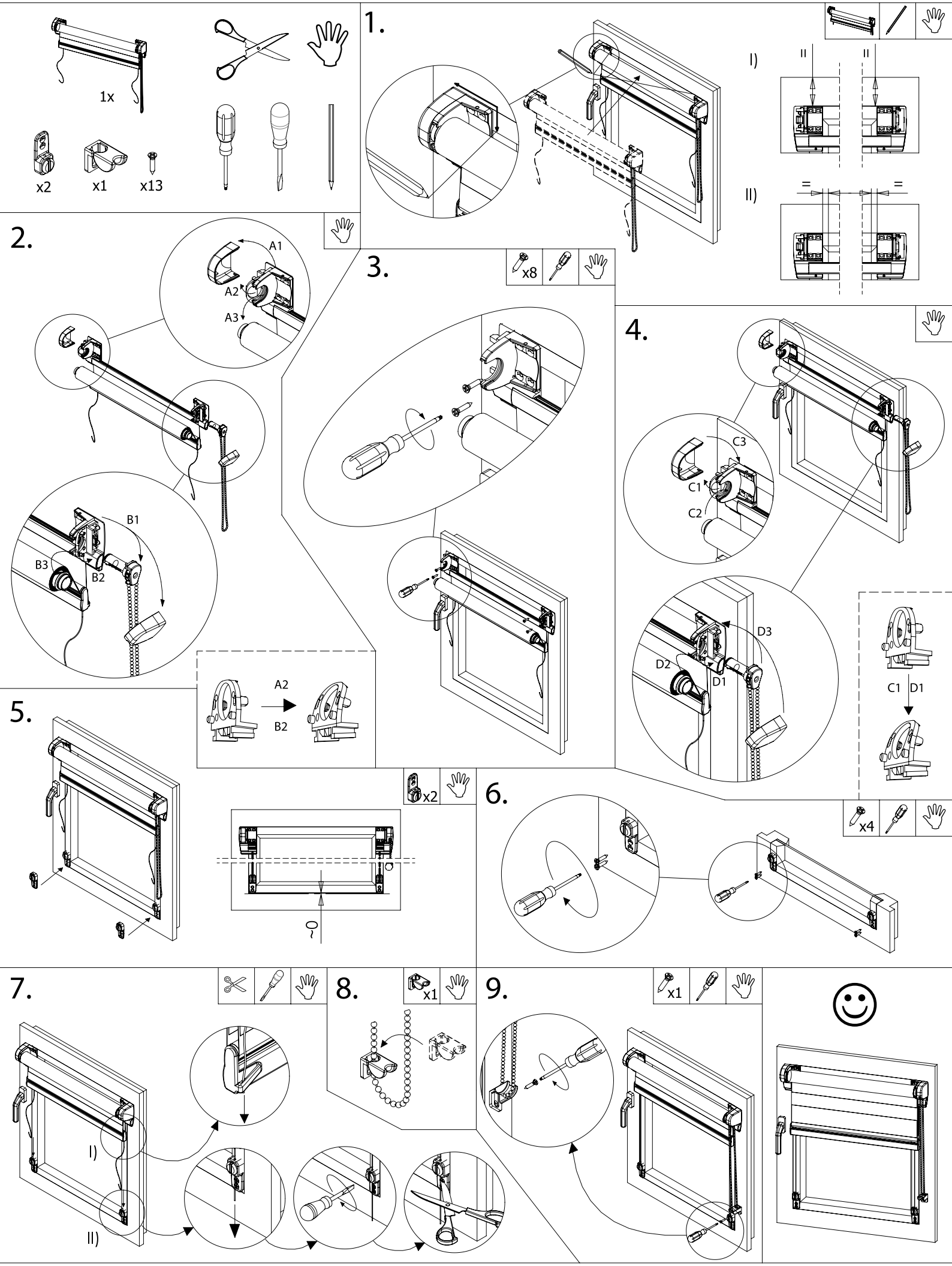
1x
x2
x1
x13
1.
I)
II)
2.
A1
A2
A3
B1
B2
B3
3.
x8
4.
C1
C2
C3
D1
D2
D3
A2
B2
C1 D1
x4
5.
x2
6.
7.
I)
II)
8.
x1
9.
x1