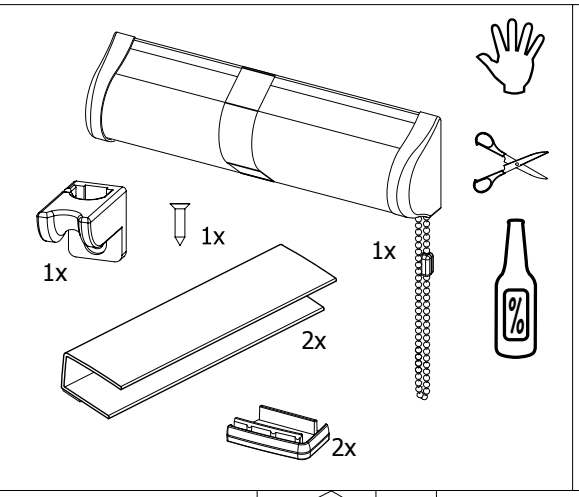


1.

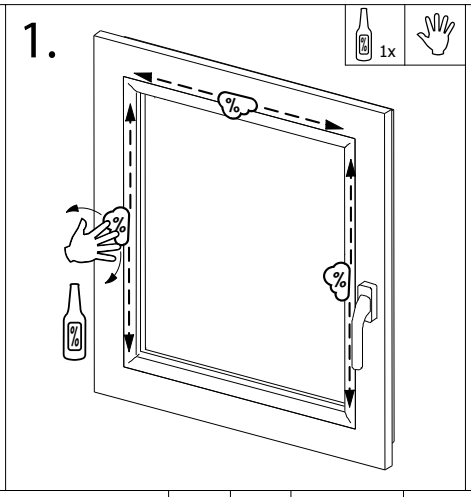


2.

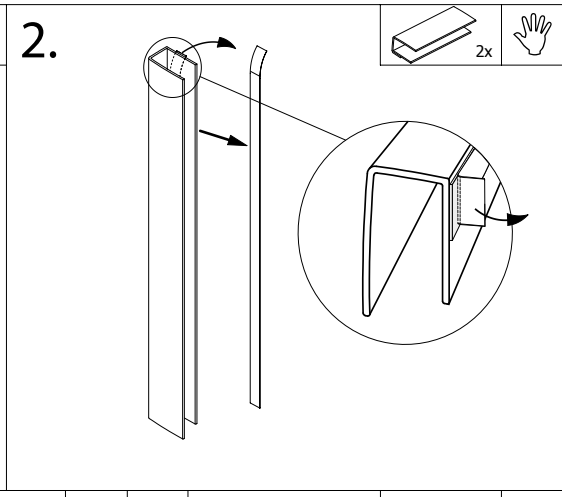


3.

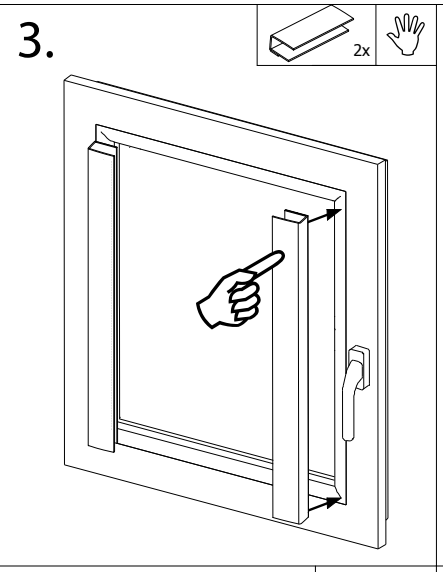


4.

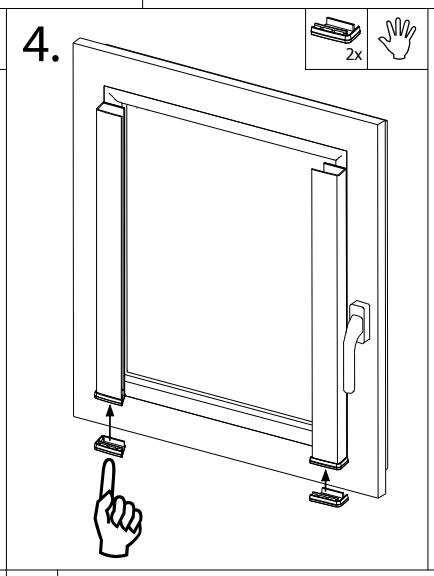


5.

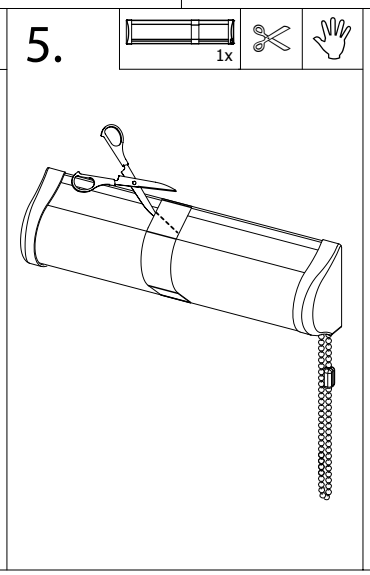


6.

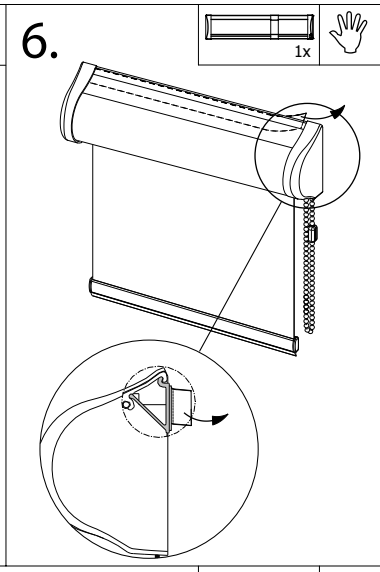


7.

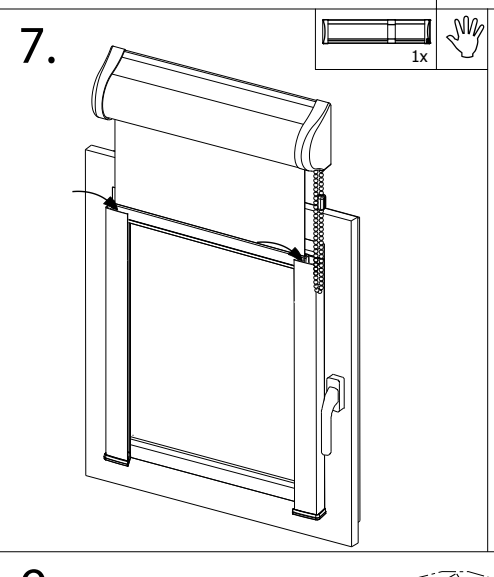


8.

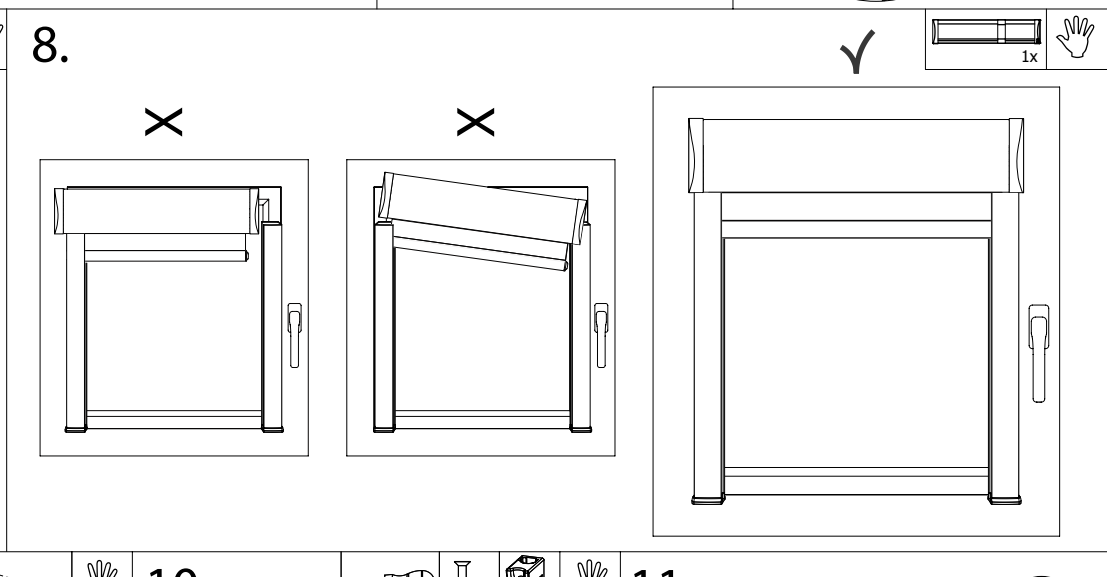


9.

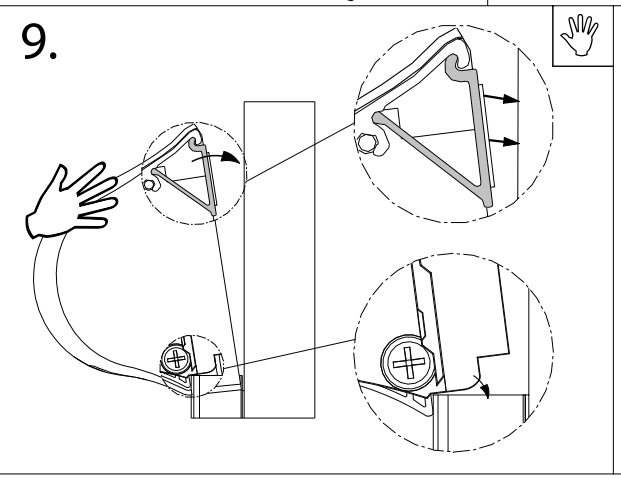

10.

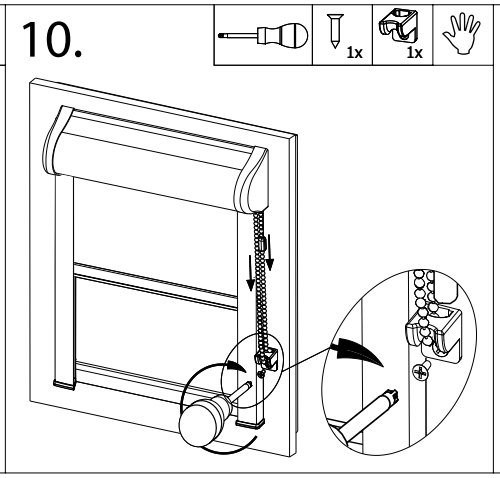

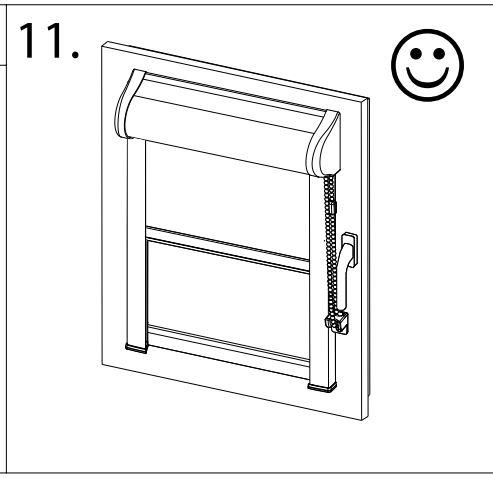
11.