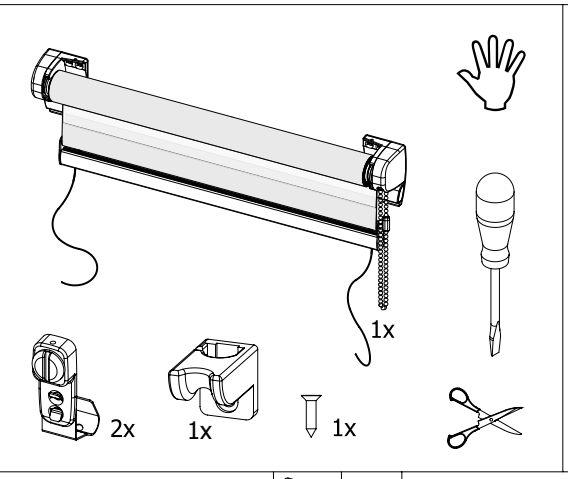
1x
2x
1x
1x

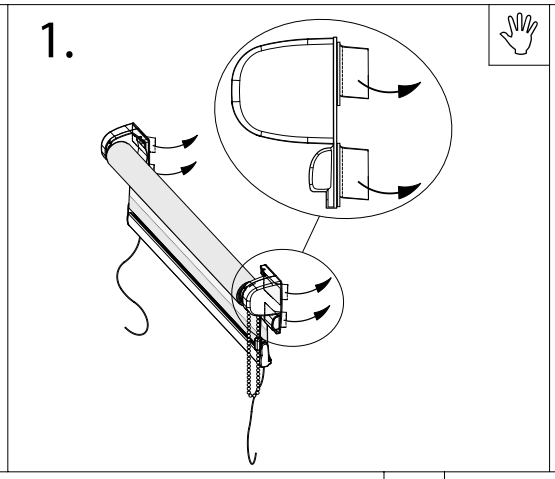
1.

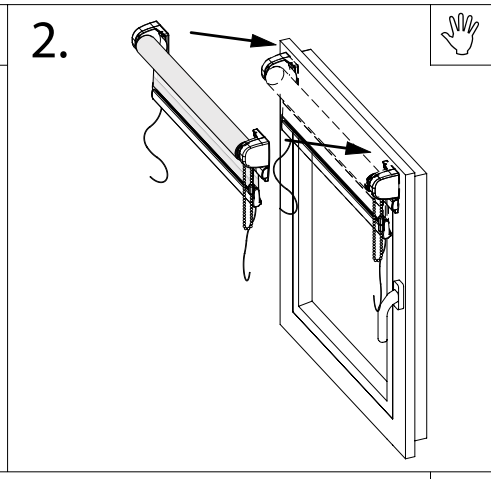
2.

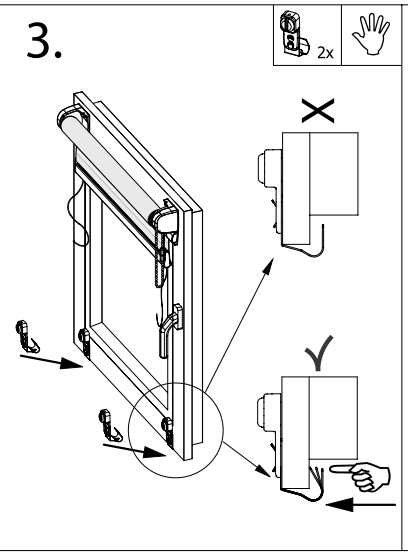
3.
2x

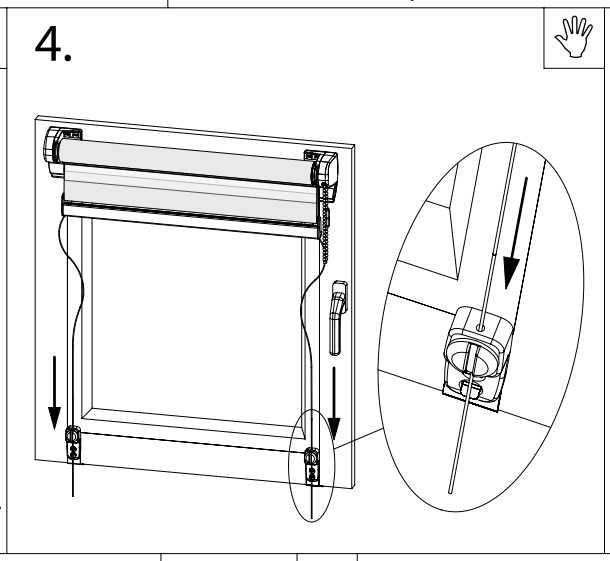
4.

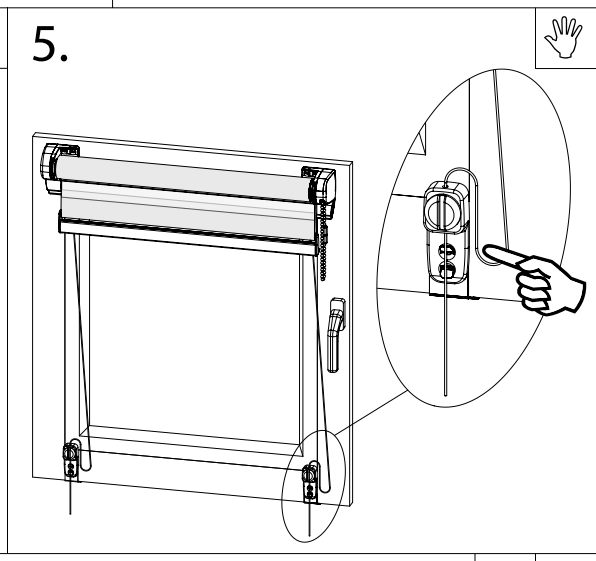
5.

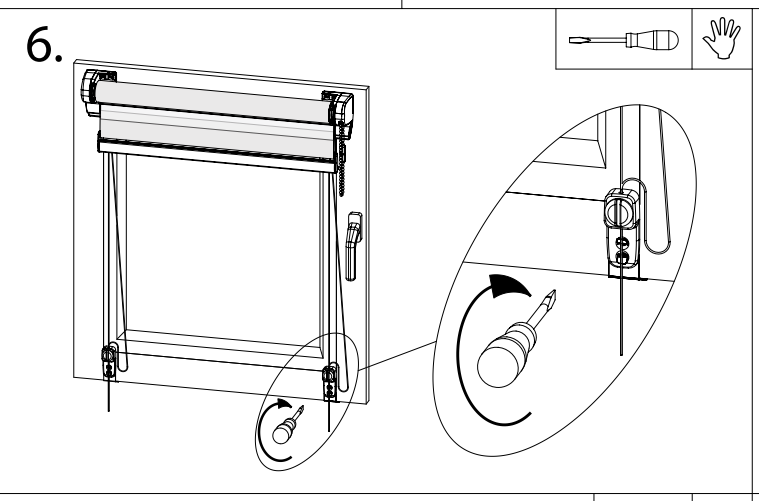
6.

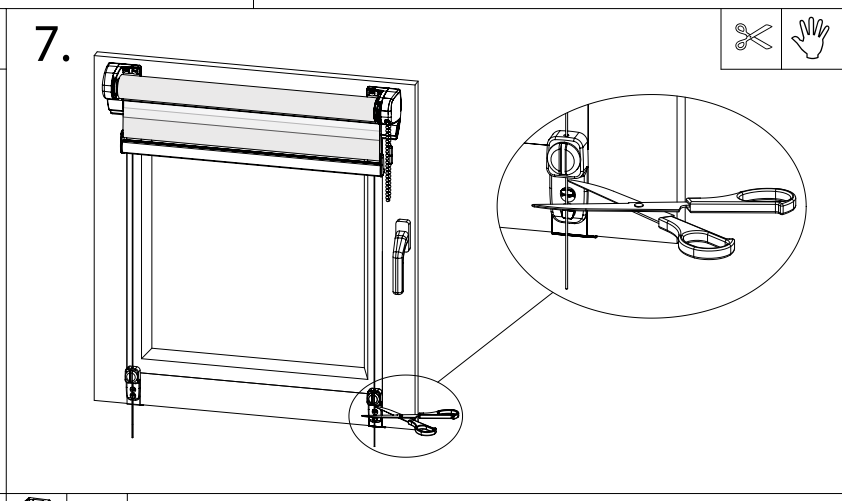
7.

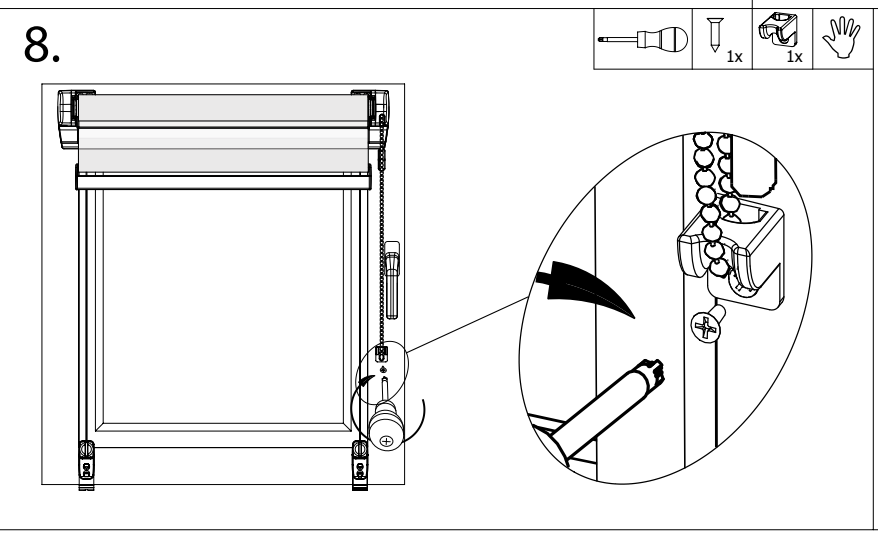
8.
1x
1x

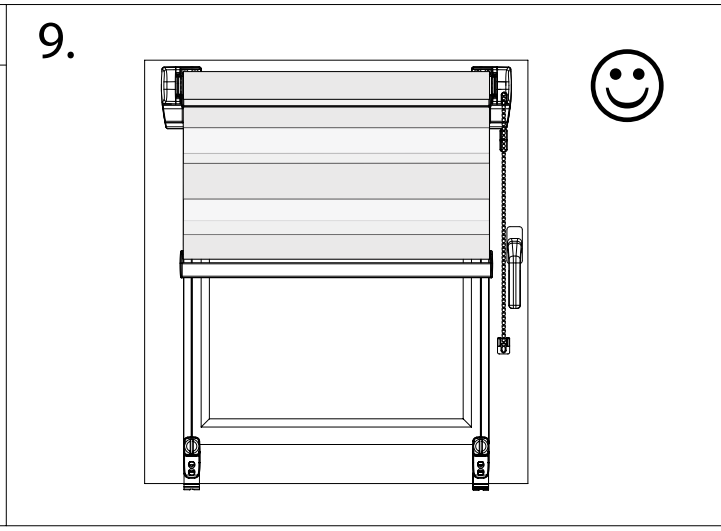
9.