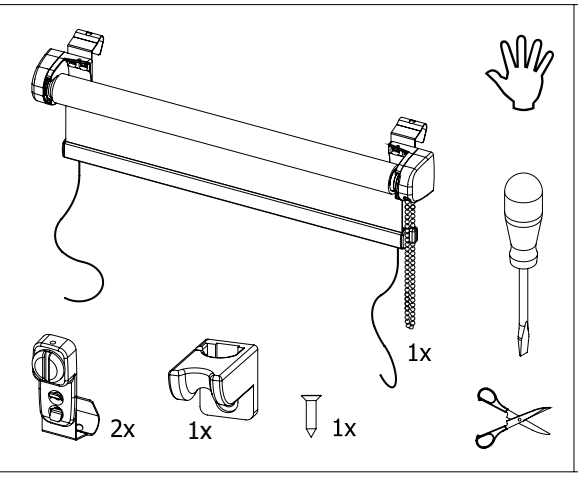

1.

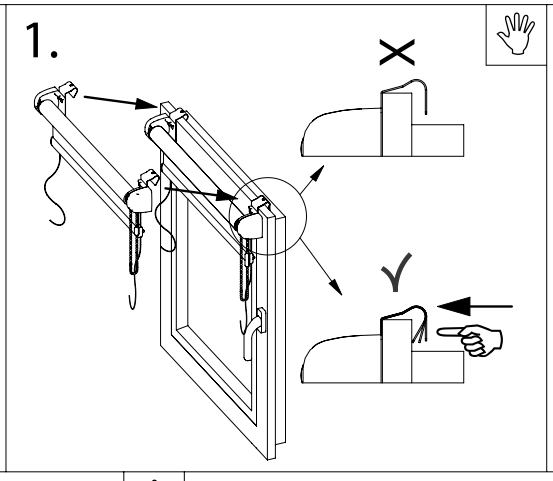

2.

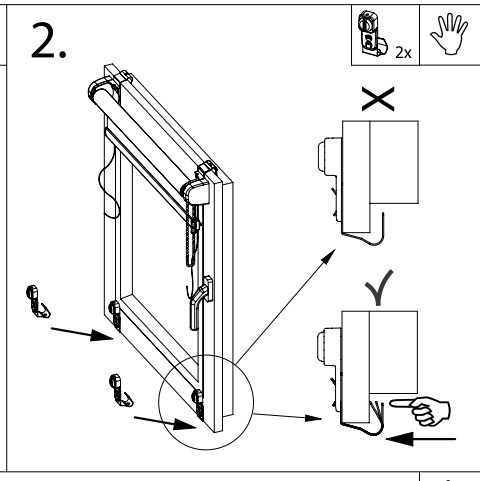

3.

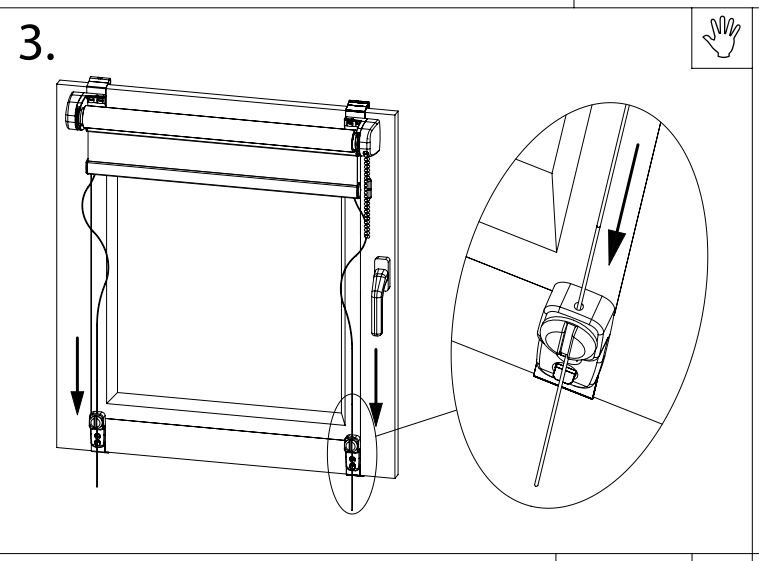

4.

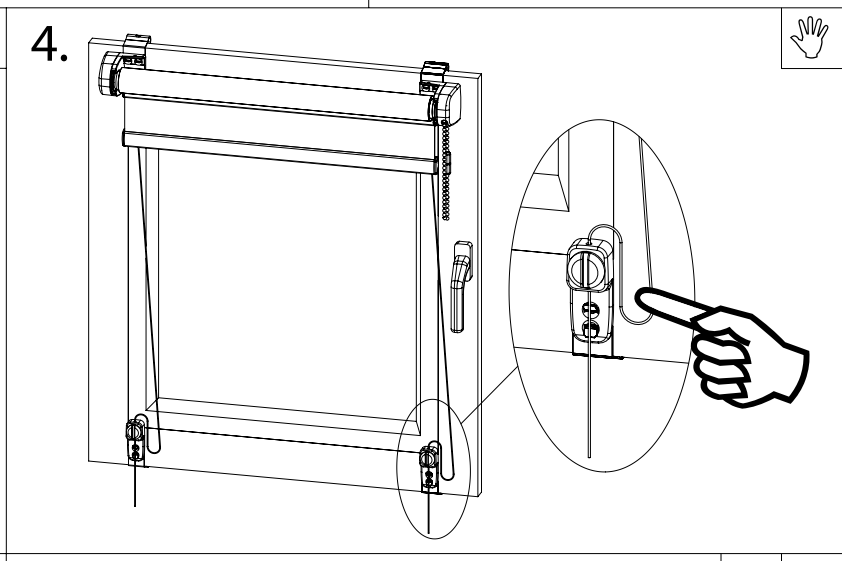

5.

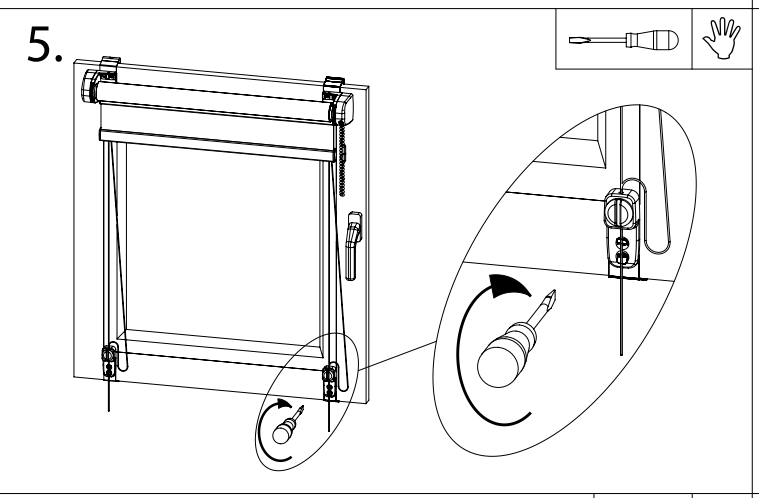

6.

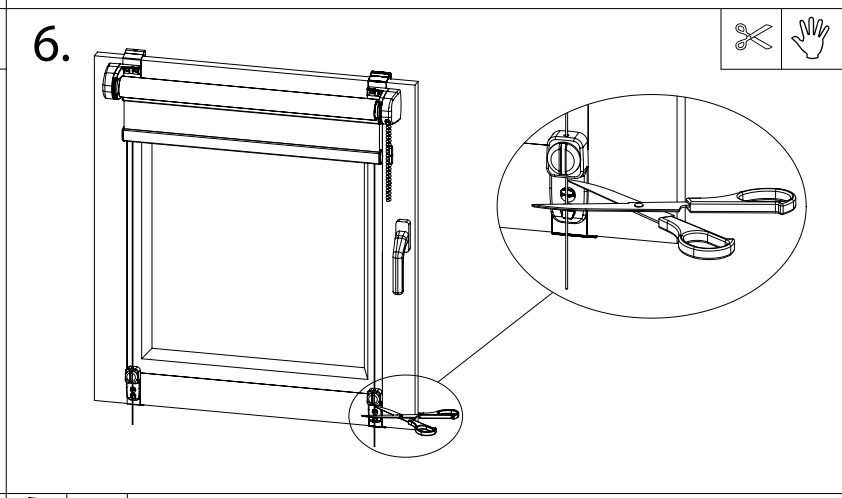

7.

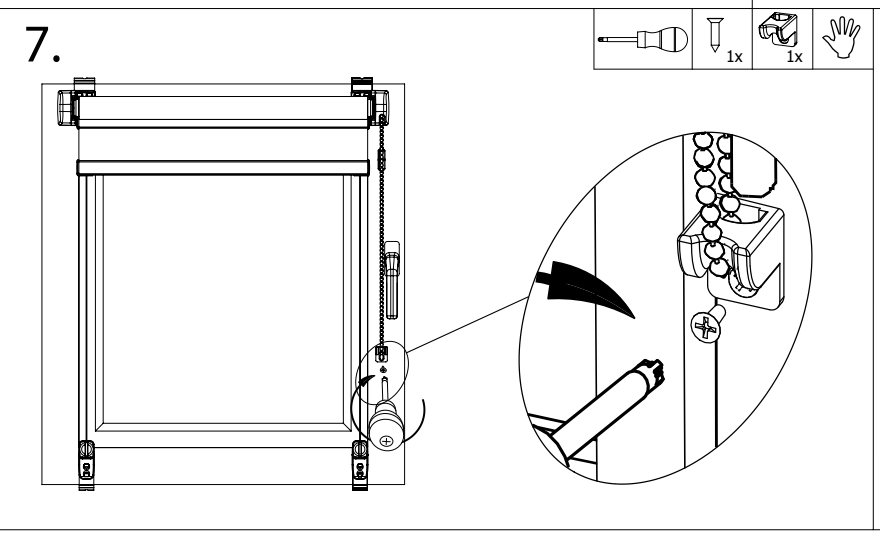
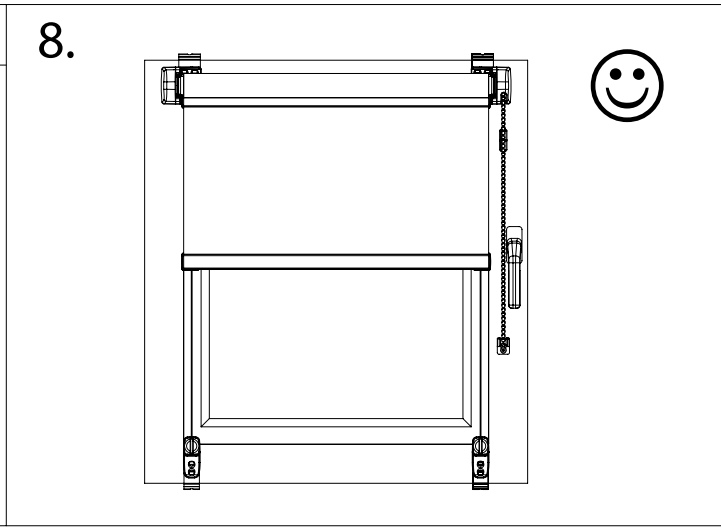
8.