Vegas Mosquito (Fenster)

Art: Insektenschutzgitter für Fenster
Motagemethode: mit Stahlhaken

Maximale Rahmenbreite: 150 cm
Maximale Rahmenhöhe: 150 cm

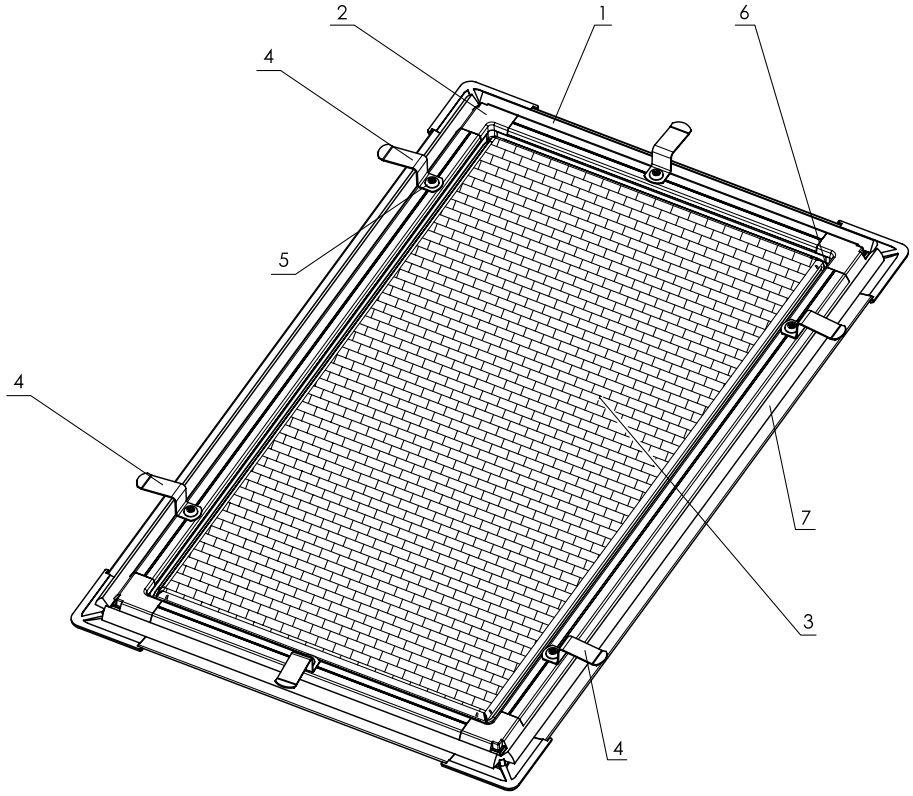

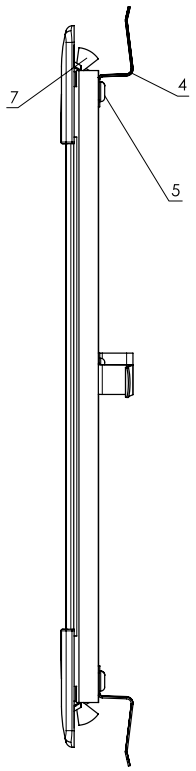

Nr	Elementbezeichnung	Art.-Code	Anzahl pro Rollo
1	Rahmenprofil Vegas Mosquito	PMV	4 Profile
2	Eckverbindung Vegas Mosquito	NMR	4 Stk
3	Insektenschutzgaze	-	nicht im Angebot
4	Montagehaken	HMV7 / HMV9 / HMV10	Menge laut Fertigungsanleitung
5	Bohrschrauben 3,5 x 9,5 mm	WKR-35X95	Menge laut Fertigungsanleitung
6	Gummidichtung T-förmig / O-förmig	RGMT / RGMO	Menge laut Fertigungsanleitung
7	Bürstendichtung 8 mm grau	BG8-M	Menge laut Fertigungsanleitung

Zeichnung und Beschreibung	Verpackung
PMV Rahmenprofil Vegas Mosquito	60 lfm (10 x 6 lfm)

Elementvariante	Art.-Code
weiß (lackiert)	PMV-01
braun (lackiert)	PMV-02
Mahagoni (kaschiert)	PMV-03
Eiche golden (kaschiert)	PMV-04
Eiche rustikal (kaschiert)	PMV-05
Bergkiefer (kaschiert)	PMV-06
Nussbaum (kaschiert)	PMV-07

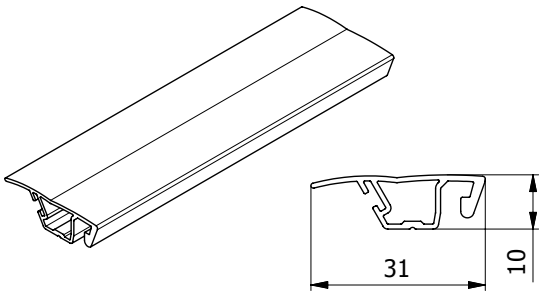

Zeichnung und Beschreibung	Verpackung
NMR Eckverbindung Vegas Mosquito	100 Stk

Elementvariante	Art.-Code
weiß	NMR-01
braun	NMR-02
Mahagoni (Farbe)	NMR-03
Eiche golden (Farbe)	NMR-04
Bergkiefer (Farbe)	NMR-06

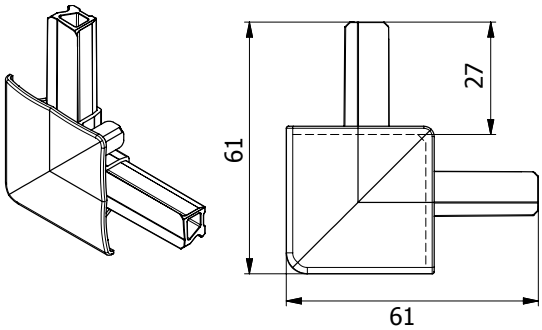

Zeichnung und Beschreibung	Verpackung
HMV Montagehaken	1000 Stk

Elementvariante	Art.-Code
Haken 7	HMV7
Haken 9	HMV9
Haken 10	HMV10

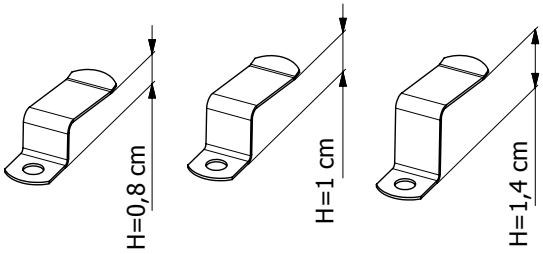

Zeichnung und Beschreibung	Verpackung
RGMT Gummidichtung T-förmig (für die Befestigung des Insektenschutzgaze)	200 lfm

Elementvariante	Art.-Code
schwarz, standart	RGMT

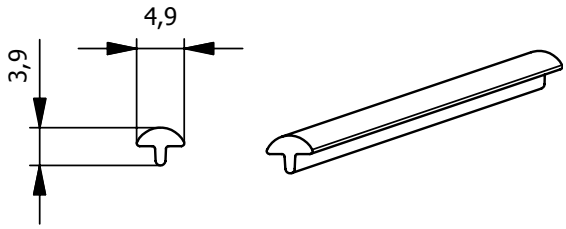

Zeichnung und Beschreibung	Verpackung
RGMO Gummidichtung O-förmig (für die Befestigung des Insektenschutzgaze)	200 lfm

Elementvariante	Art.-Code
transparent	RGMO

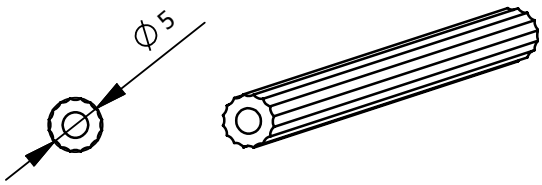

Zeichnung und Beschreibung	Verpackung
BG8-M Bürstendichtung 8 mm grau	325 lfm

Elementvariante	Art.-Code
standart	BG8-M

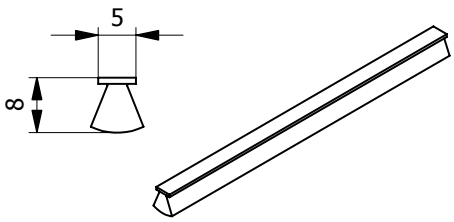

Zeichnung und Beschreibung	Verpackung
WKR-35X95 Bohrschrauben 3,5 mm x 9,5 mm	1000 Stk

Elementvariante	Art.-Code
Stahl verzinkt	WKR-35X95

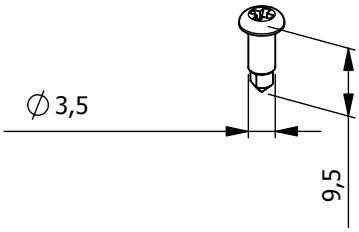

FARBGEBUNG DER PROFILE - ROLLO SYSTEME VEGAS

STANDARTFARBEN OHNE AUFPREIS - PULVERBESCHICHTETE PROFILE / PROFILE AUS PVC

01 weiß PVC / lackiert

02 braun PVC / lackiert

STANDARTDEKORE OHNE AUFPREIS - PROFILE MIT HOLZDEKOREN

03 Mahagoni 2065021

04 Eiche golden 2178001

05 Eiche rustikal 2052089

06 Bergkiefer 3069041

07 Nussbaum 2178007

FARBGEBUNG DER PROFILE - FENSTER- / TÜREN-INSEKTENSCHUTZGITTER

STANDARTFARBEN OHNE AUFPREIS - PULVERBESCHICHTETE PROFILE

01 weiß (lackiert)

braun (lackiert) RAL8019

Mahagoni (lackiert) RAL8015

Eiche golden (lackiert) RAL8003

Nussbaum (lackiert) RAL8028

STANDARTDEKORE OHNE AUFPREIS - PROFILE MIT HOLZDEKOREN

03 Mahagoni 2065021

04 Eiche golden 2178001

05 Eiche rustikal 2052089

06 Bergkiefer 3069041

07 Nussbaum 2178007

ACHTUNG: In dieser Aufstellung abgebildete Farben können aufgrund der einschränkten Möglichkeiten der Farbwiedergabe in der Druck- und elektronischen Form von den tatsächlichen Dekorfolienfarben, die von Hosten Polska zur Kaschierung der Vegas-Systeme-Profile benutzt werden, abweichen.