Instrukcja pomiaru i montażu rolet nadstawnych Vegas Revo.
Rolety 165 i 205 z uniwersalnym profilem adaptacyjnym z PVC. Elementy dłużycowe

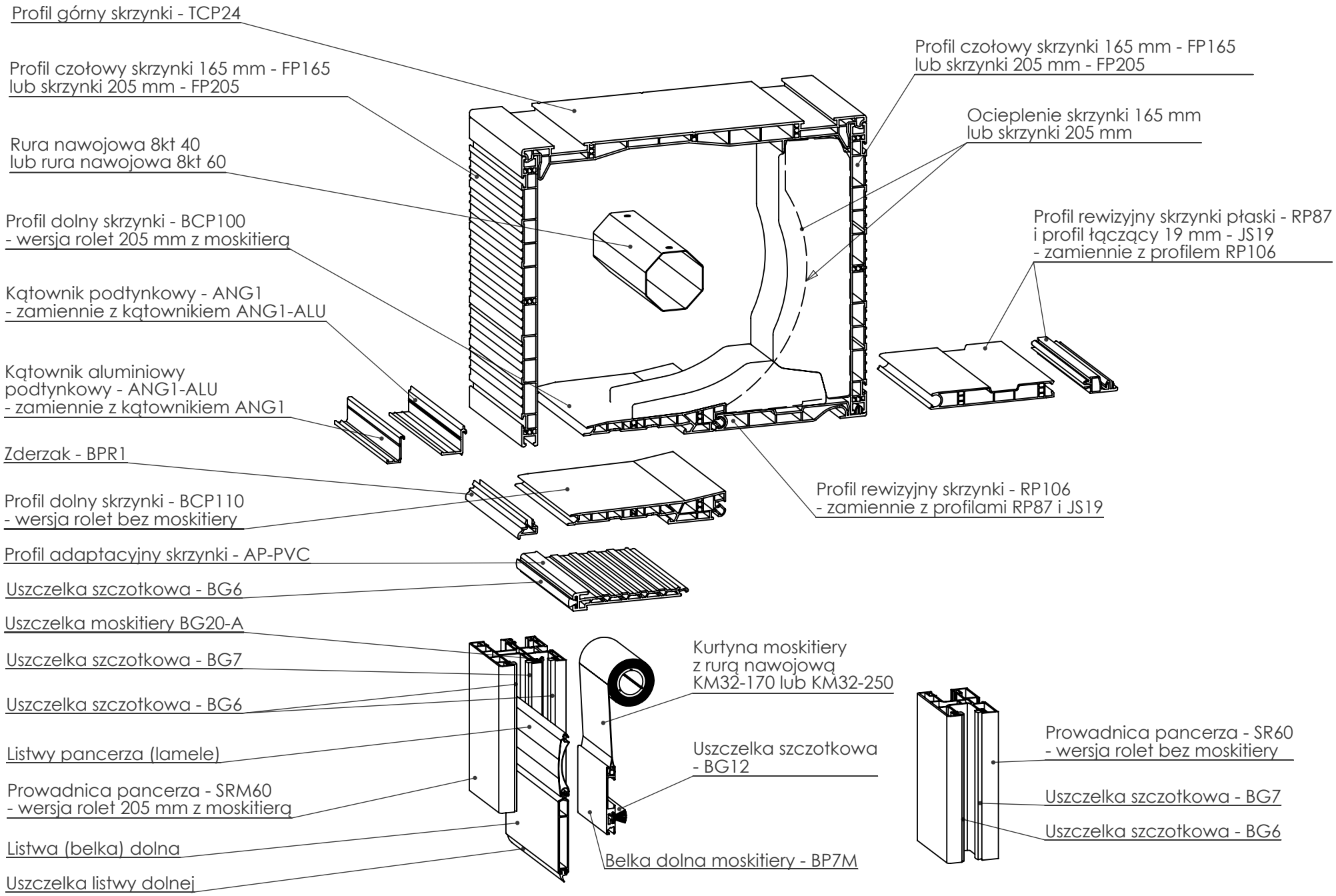

Instrukcja pomiaru i montażu rolet nadstawnych Vegas Revo.
Rolety 165 i 205 z uniwersalnym profilem adaptacyjnym z PVC. Wymiary produkcyjne

Wymiary produkcyjne - dokładność cięcia ±0,1 cm	
Profie skrzynki z PVC (górny, czołowe - 2 szt., dolny, rewizyjny lubrewizyjny płaski z łączącym, adaptacyjny, zderzak)	"S" minus 2,0 cm
Uszczelka szczotkowa BG7 (do profilu dolnego skrzynki)	"S" minus 2,0 cm
Kątownik podtynkowy (w zależności od potrzeb; 0 szt. lub 1 szt. lub 2 szt.)	"S" minus 3,0 cm
Listwy pancerza (lamele) - suma wysokości listew powinna być większa od wysokości ramy okna, aby dwie listwy pozostały w skrzynce, przy całkowitym opuszczeniu rolety	Długości "L..." wg zestawienia wykonań pokazanych na rysunkach (dla aretek o szerokości 4 do 5 mm)
Listwa (belka) dolna Uszczelka listwy dolnej	Długości "L..." wg zestawienia wykonań pokazanych na rysunkach
Rura nawojowa	8-kt 40: „S" minus 8,5 cm 8-kt 60: „S" minus 9,5 cm
Ocieplenie skrzynki (styropian lub neopor)	"S" minus 5,8 cm
Prowadnice z uszczelkami szczotkowymi: pancerza, pancerza i moskitiery, podzielonej moskitiery	"W" minus 0,3 cm (plus odległość parapetu od ramy)
Kurtyna moskitiery z rurą nawojową	Długości "M.." lub "K.." wg zestawienia wykonań pokazanych na rysunkach
Belka dolna moskitiery z uszczelką szczotkową	Długości "B.." lub "R.." wg zestawienia wykonań pokazanych na rysunkach

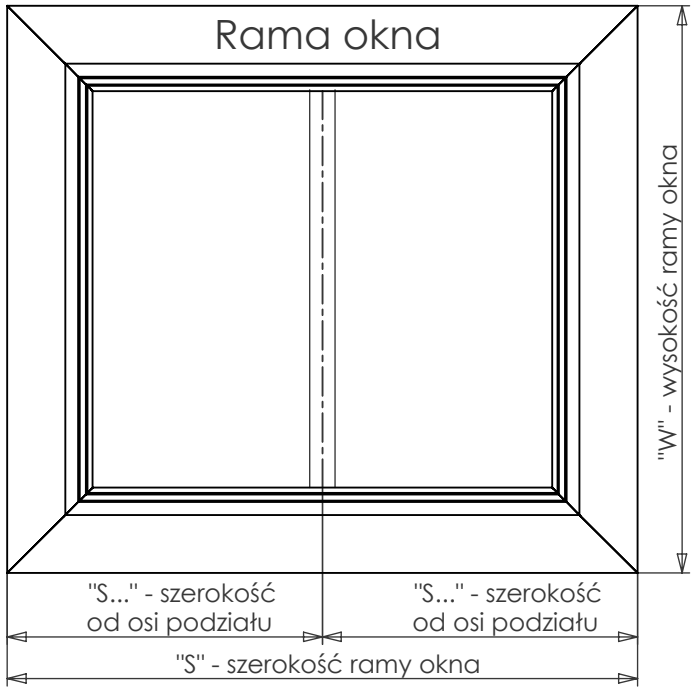

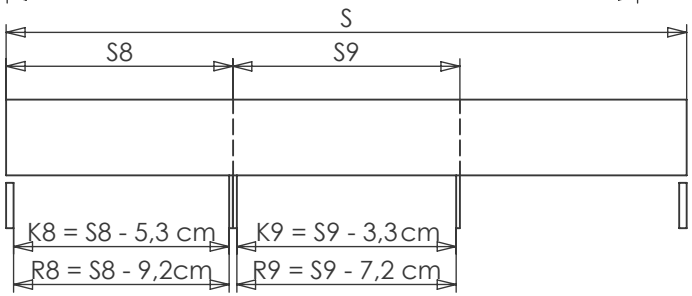

Zestawienie wykonań: S do S7 - podziały pancerza rolety i moskitiery z użyciem prowadnic pancerza; S8 i S9 - podziały moskitiery z użyciem prowadnic podziałowych moskitiery (bez podziału pancerza)

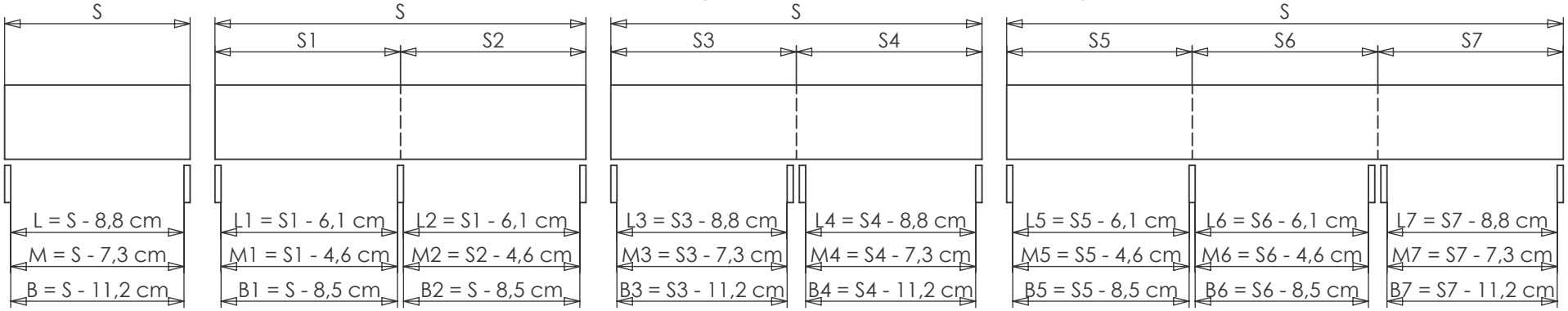

Instrukcja pomiaru i montażu rolet nadstawnych Vegas Revo.
Rolety 165 i 205 z uniwersalnym profilem adaptacyjnym z PVC. Elementy rolet ze skrzynką 205 mm

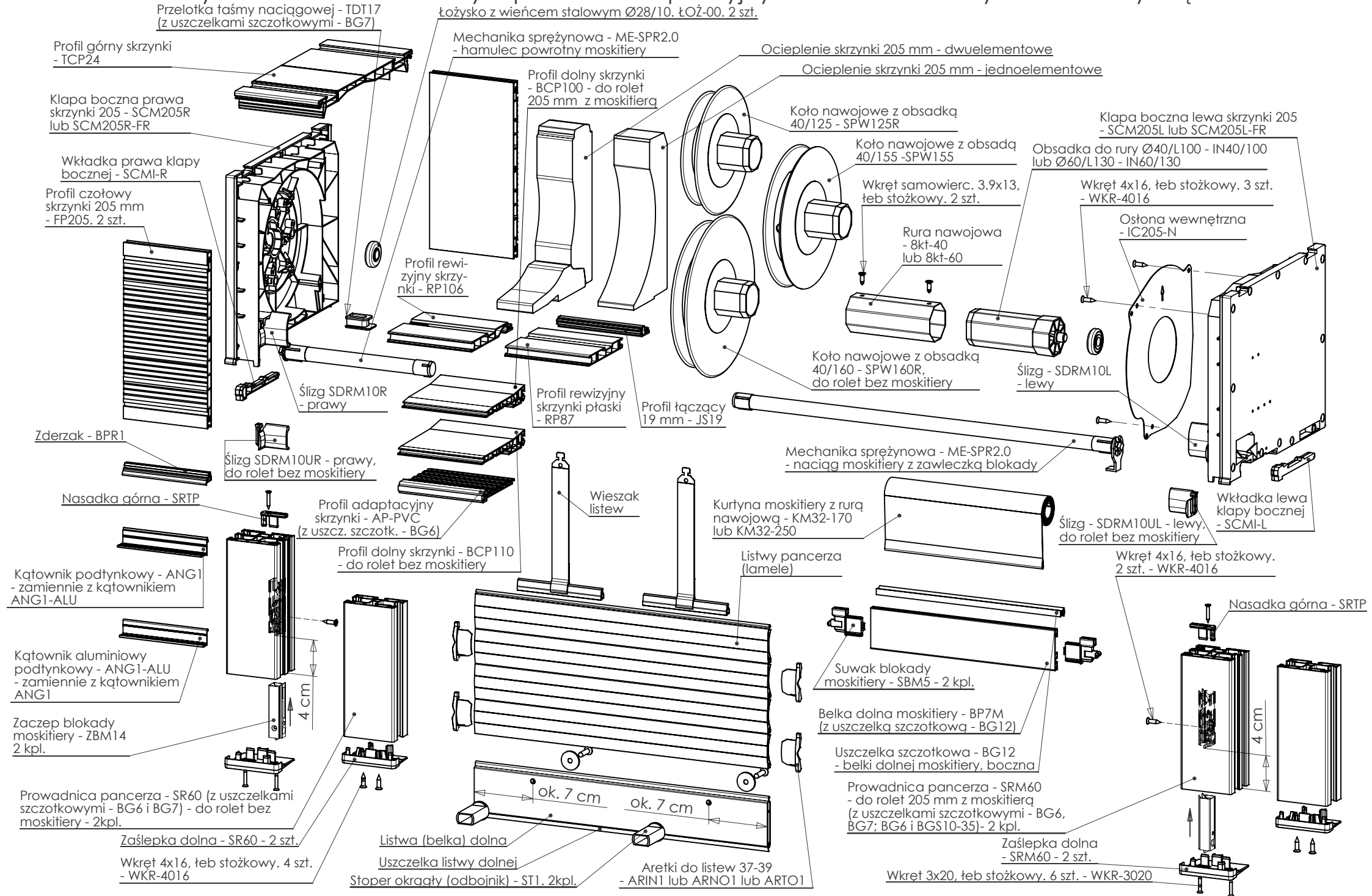

Instrukcja pomiaru i montażu rolet nadstawnych Vegas Revo.
Rolety 165 i 205 z uniwersalnym profilem adaptacyjnym z PVC. Elementy rolet ze skrzynką 165 mm

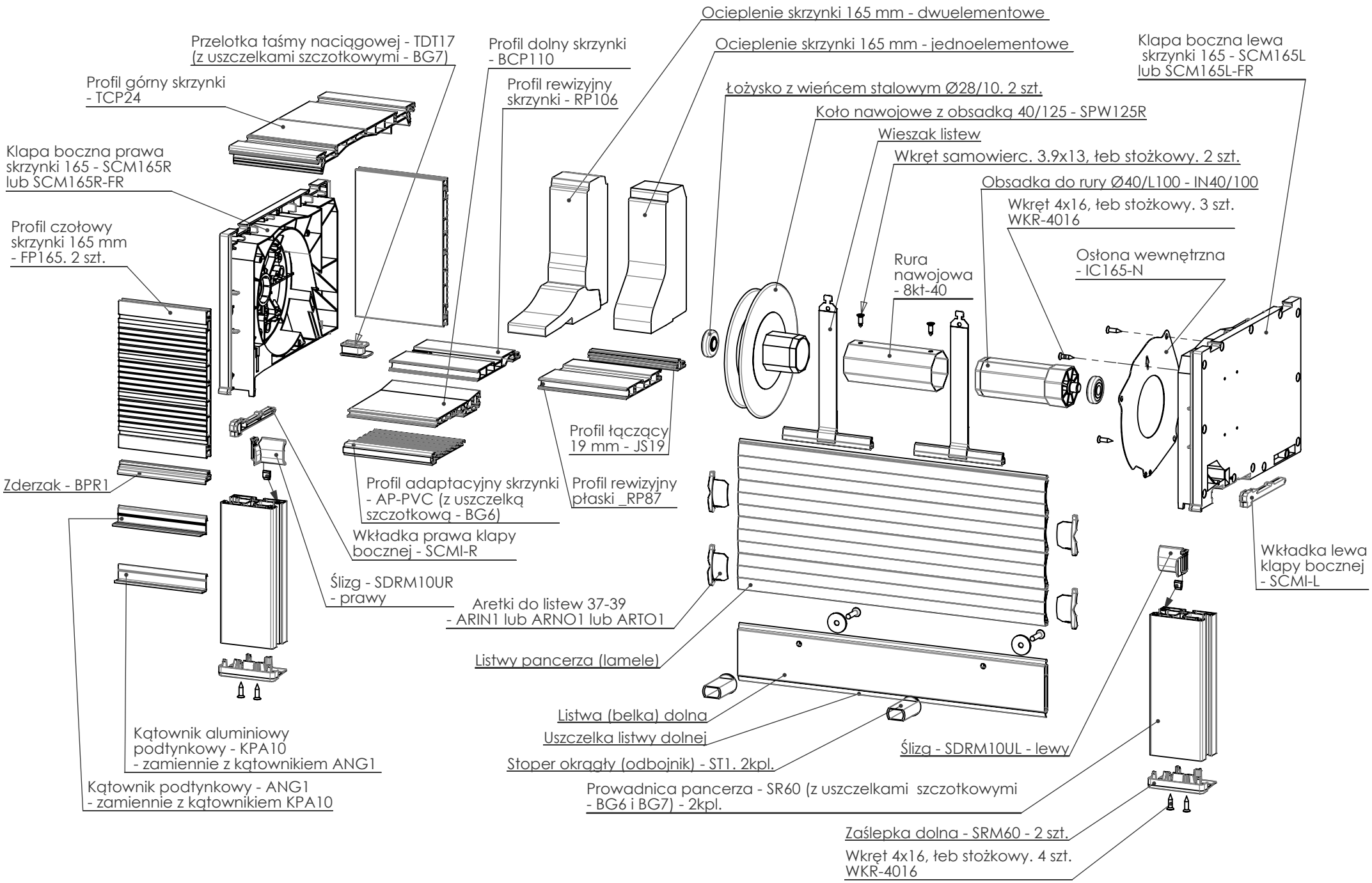

Instrukcja pomiaru i montażu rolet nadstawnych Vegas Revo.
Rolety 165 i 205 z uniwersalnym profilem adaptacyjnym z PVC. Elementy rolet z podziałem pancerza

Klapa boczna prawa skrzynki - SCM165R lub SCM205R

Uchwyt podziałowy skrzynki - DW165-AP-PVC lub DW205-AP-PVC. Przy podziale z obsługą, do uchwytu montowane są wkładki - DWI21 i ślizgi - SDRM10 lub SDRM10U.

Klapa boczna lewa skrzynki - SCM165L lub SCM205L

Uchwyt podziałowy skrzynki - DD165 lub DD205M ze ślizgami - SDRM10

S1 S S2 S3

Ślizg - SDRM10UR - prawy

Ślizg - SDRM10UL - lewy

L1 L2 L3

Prowadnica pancerza - SRM60. 1kpl. - wersja z moskitierą lub prowadnica pancerza - SR60. 1kpl.

Prowadnica pancerza - SRM60. 1kpl. - wersja z moskitierą lub prowadnica pancerza - SR60. 1kpl.

Wkładki uchwytu podziałowego - DWI2 (lewa i prawa) ze ślizgami - SDRM10

Prowadnica pancerza - SRM60. 1kpl. - wersja z moskitierą lub prowadnica pancerza - SR60. 1kpl. Przy podziale bez obsługi

Prowadnice pancerza - SRM60. 2 kpl. - wersja z moskitierą lub prowadnice pancerza - SR60. 2 kpl. Przy podziale z obsługą - z kołem nawojowym lub napędem silnikowym

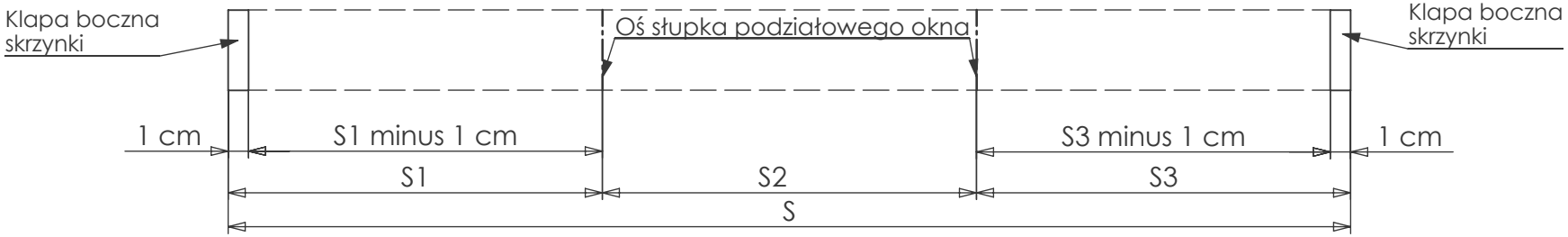

Instrukcja pomiaru i montażu rolet nadstawnych Vegas Revo. Rolety165 i 205 z uniwersalnym profilem adaptacyjnym z PVC. Montaż uchwytów podziałowych i przelotek taśmy naciągowej

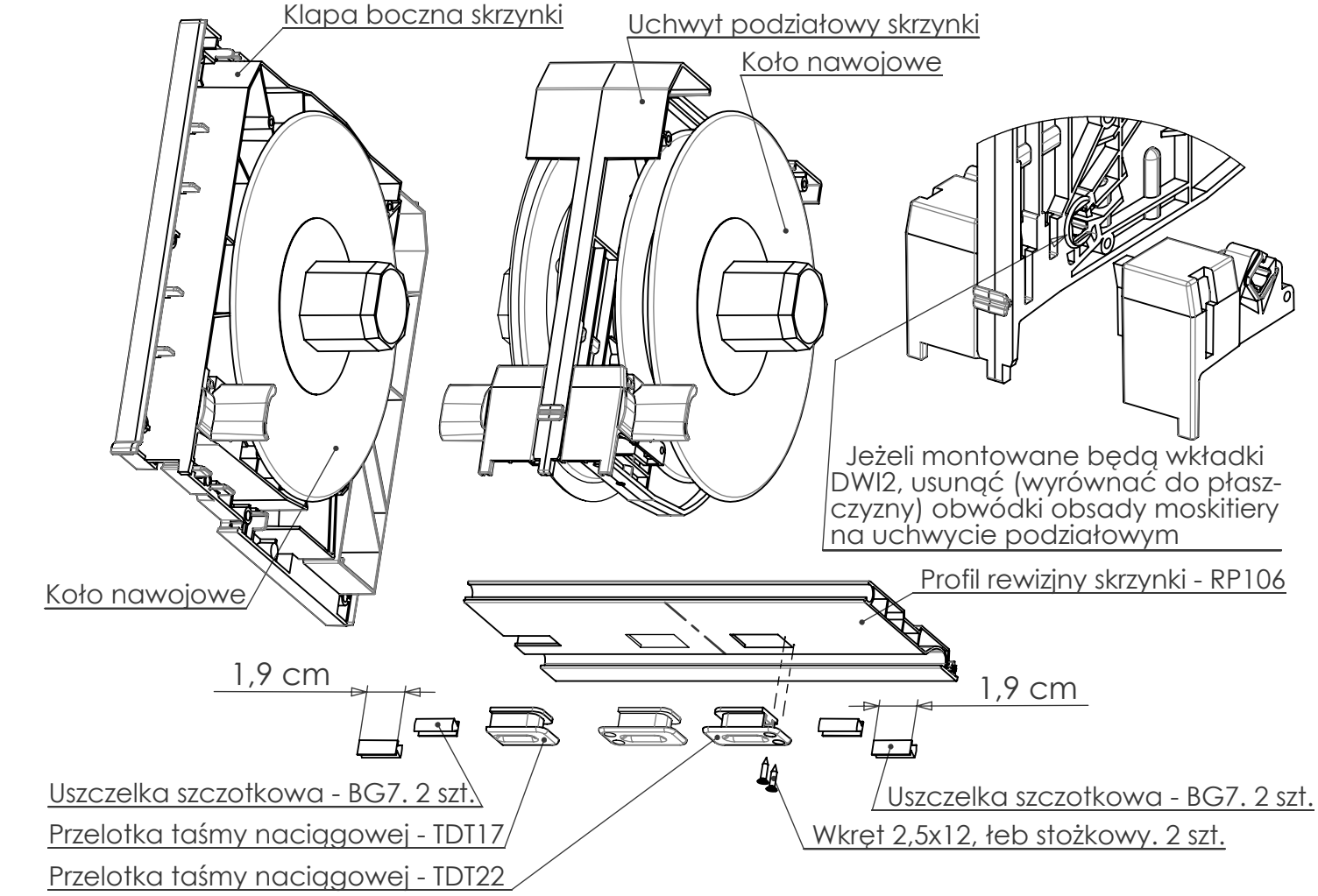

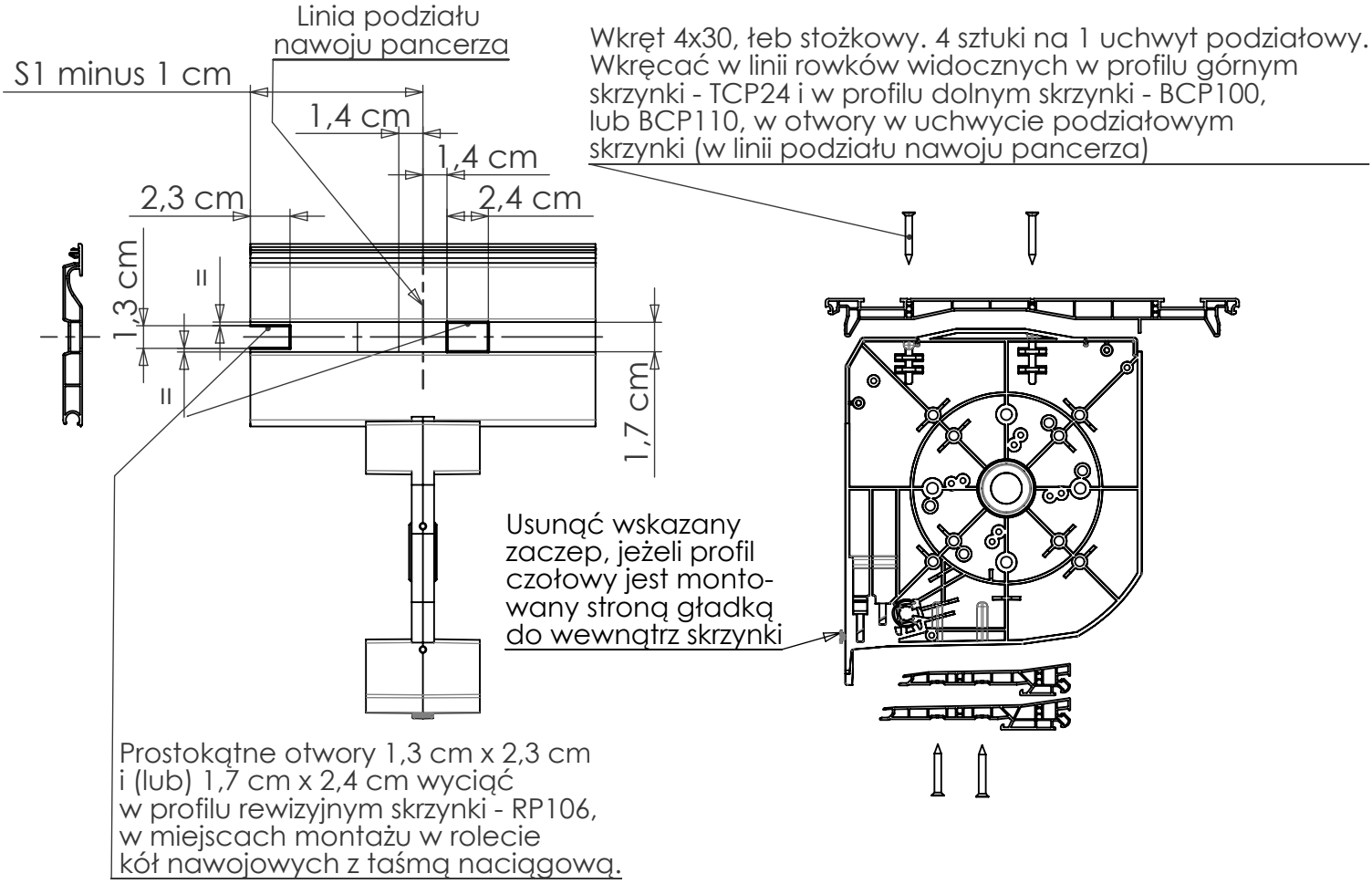

Instrukcja pomiaru i montażu rolet nadstawnych Vegas Revo. Rolety 165 i 205 z uniwersalnym profilem adaptacyjnym z PVC. Montaż uchwytu pośredniego mocowania napędu

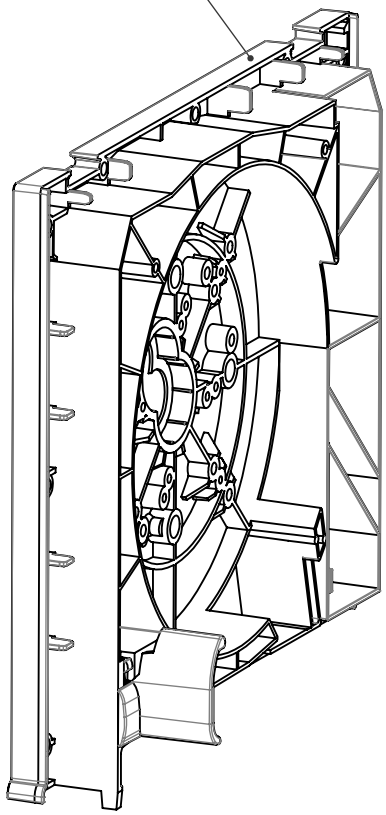

Uchwyt pośredni - DMG100.
Stosować, gdy uchwyt silnika nie daje się pewnie zamocować bezpośrednio do nabek klapy bocznej. W uchwycie pośrednim wiercić otwory wg uchwytu silnika i zmontować je razem przy użyciu śrub i nakrętek.

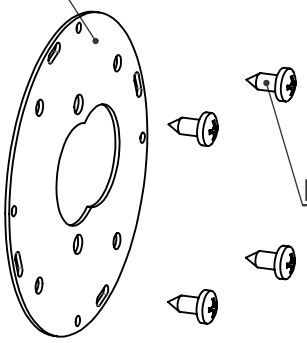

Blachowkręt 5,5x13. 4 szt.

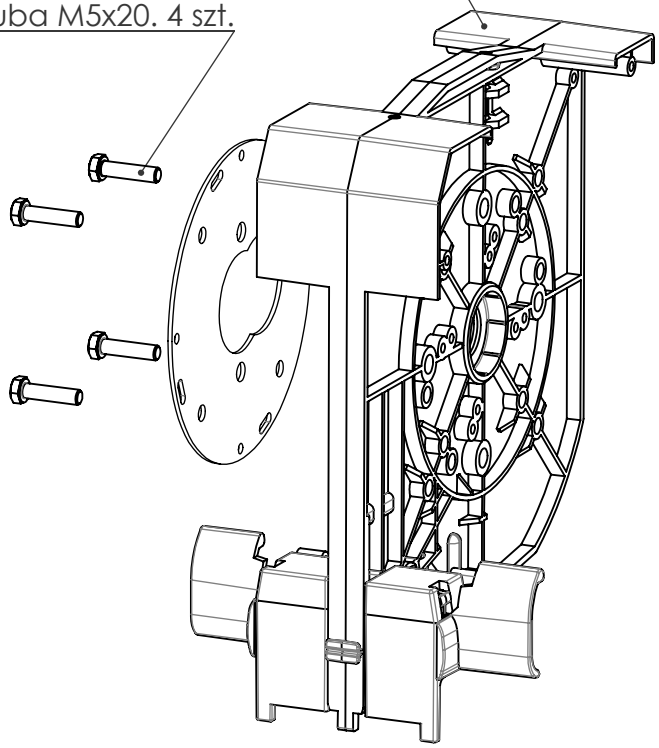

Uchwyt pośredni - DMG100.
Stosować, gdy uchwyt silnika nie daje się pewnie zamocować bezpośrednio do nabek uchwytu podziałowego. W uchwycie pośrednim wiercić otwory wg uchwytu silnika i zmontować je razem przy użyciu śrub i nakrętek.

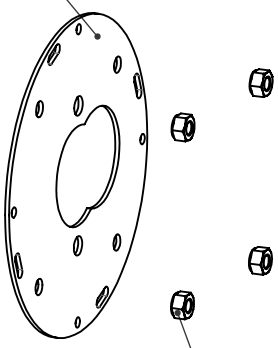

Nakrętka M5. 4 szt.
Montować z użyciem kleju motażowego do gwintów (anaerobowego)

Instrukcja pomiaru i montażu rolet nadstawnych Vegas Revo. Rolety 165 i 205 z uniwersalnym profilem adaptacyjnym z PVC. Montaż elementów podziału moskitiery (bez podziału pancerza)

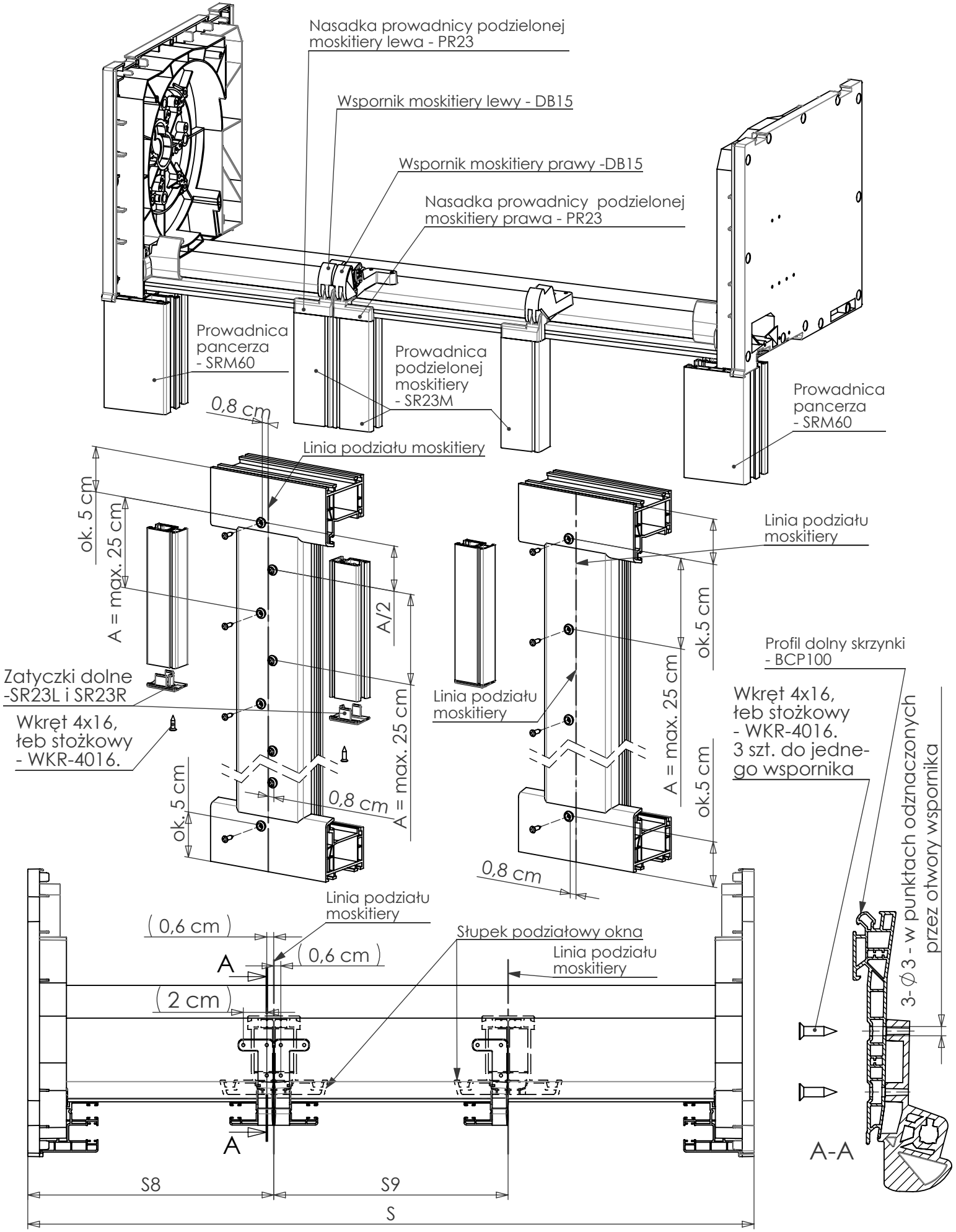

Instrukcja pomiaru i montażu rolet nadstawnych Vegas Revo. Rolrty 165 i 205 z uniwersalnym profilem adaptacyjnym z PVC. Docinanie kształtek ocieplenia dwuelementowego

1. Skrzynka REVO 165 z ociepleniem dwuelementowym.

Na dwóch końcowych bokach w zestawie ociepleń dolnych ISB odciąć (usunąć) paski styropianu 0,7 x 7 cm (jak na szkicu). Gdy roleta posiada koło nawojowe z tarczą, to odcięcie od strony koła poszerzyć do 1,3 cm.

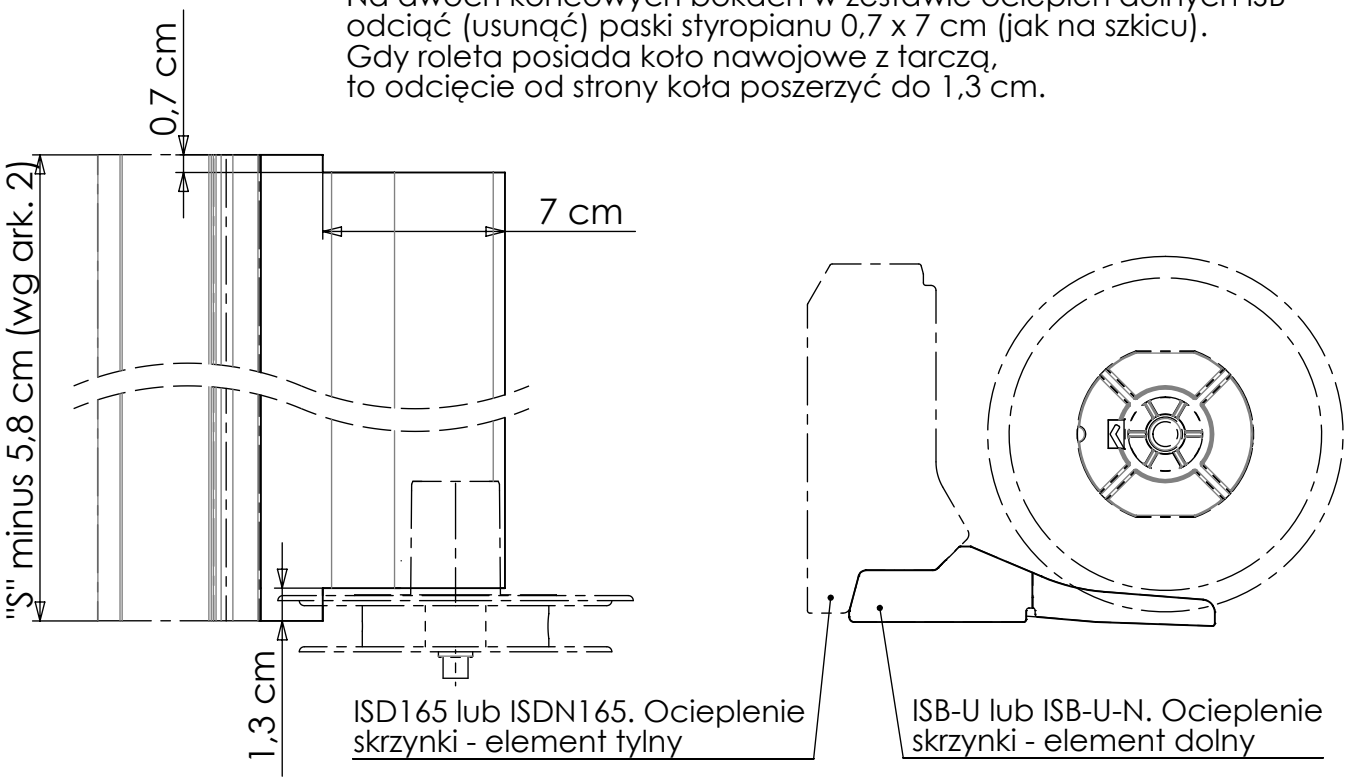

2. Skrzynka REVO 205 z ociepleniem dwuelementowym.

Na dwóch końcowych bokach w zestawie ociepleń dolnych ISB odciąć (usunąć) paski styropianu 0,7 x 7 cm (jak na szkicu). Gdy roleta posiada koło nawojowe z tarczą, to odcięcie od strony koła poszerzyć do 1,3 cm. Również od strony koła na ociepleniu tylnym ISD205, dla tarczy koła wyciąć przelot o wymiarach ~R10 cm x 0,7cm x 1,3cm (jak na szkicu).

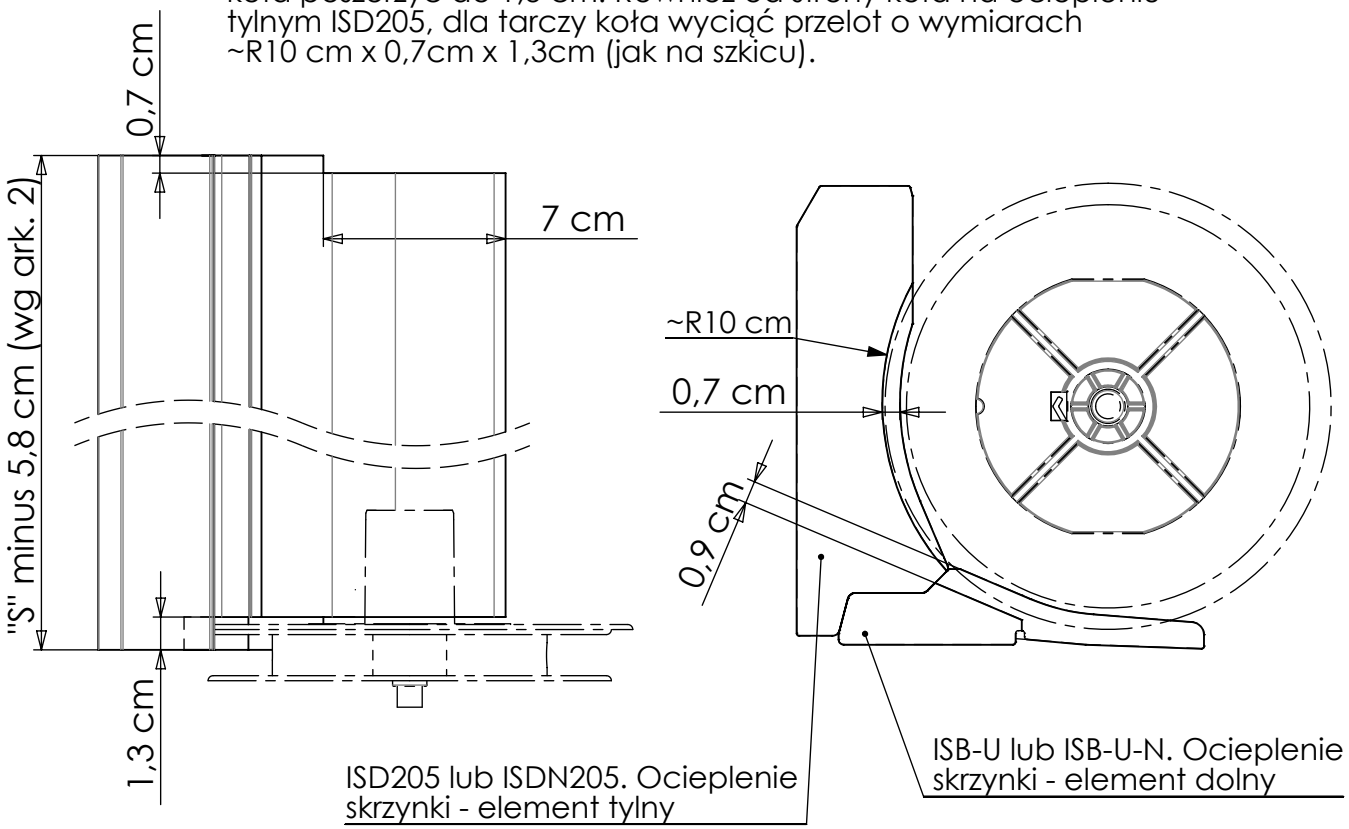

Instrukcja pomiaru i montażu rolet nadstawnych Vegas Revo. Rolety 165 i 205 z uniwersalnym profilem adaptacyjnym z PVC. Elementy i wymiary montażowe

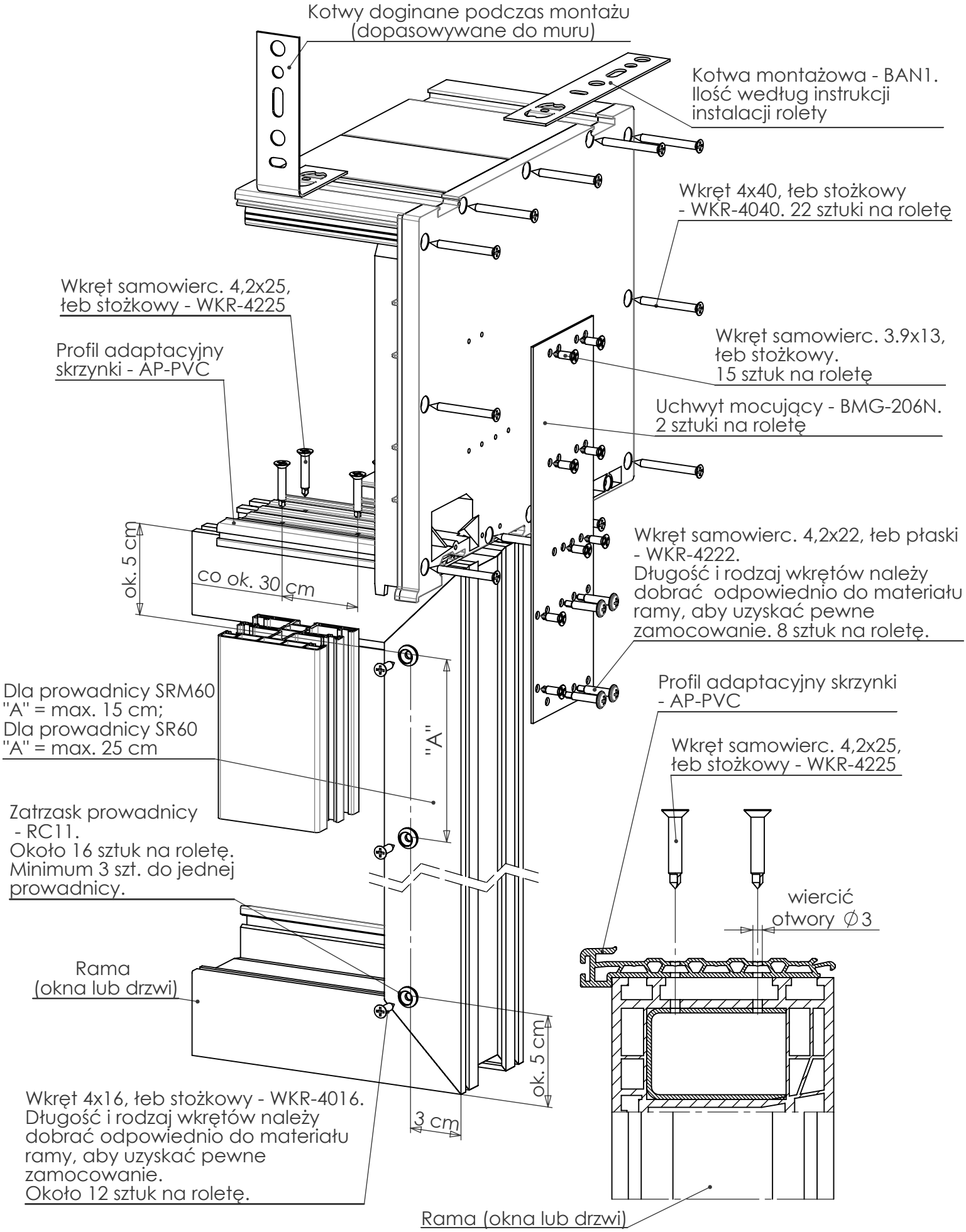

Instrukcja pomiaru i montażu rolet nadstawnych Vegas Revo. Rolety 165 i 205 z uniwersalnym profilem adapacyjnym z PVC. Montaż rolety

1. Skompletować materiały do wykonania rolety nadstawnej (żaluzji) według zamówionego typu, rozwiązania, koloru, wykończenia, ilości, wymiarów, napędu itp.

2. Ciąć profile PVC, listwy pancerza, rurę nawojową i inne elementy według wymiarów produkcyjnych podanych na arkuszu nr 2, zachowując prostopadłości cięć i dokładności tolerancji wymiarowych +/- 0,1 cm.

3. Na obrzeżach profilu górnego zatrzasnąć profile czołowe wybraną stroną (gładką na zewnątrz skrzynki lub rowkowaną - podtynkową). W zewnętrzny profil czołowy wcisnąć zderzak, stroną z wypustką na zewnątrz skrzynki. W rozwiązaniach z uchwytem podziałowym, gdy profil czołowy zewnętrzny jest zmontowany stroną rowkowaną do wewnątrz skrzynki, w kanał tego profila wsunąć zaczepem uchwyt podziałowy (ark. 5 i 6). Jeżeli profil czołowy zewnętrzny jest zmontowany stroną gładką do wewnątrz skrzynki i w rolecie przewidziany jest uchwyt (uchwyty) podziałowy, to do tej rolety przygotować uchwyt podziałowy, usuwając zaczep z jego pionowej czołowej ścianki, według opisu na arkuszu 6.

4. Uzbroić klapy boczne (i uchwyty podziałowe, jeżeli są przewidziane) w łożyska, ślizgi, wkładki, w uchwyty mocowania napędów i w osłony wewnętrzne (jeżeli są przewidziane) - według arkuszy 3, 4, 5, 6 i 7. Łącznik pary ślizgów występujących w wersji rolet bez moskitiery, po odłamaniu od ślizgów i rozdzieleniu na dwa elementy, wsunąć od góry w wewnętrzne (bliższe okna) kanały prowadnic pancerza, zabezpieczając uszczelki prowadnic przed "wciągnięciem" ich do skrzynki rolety podczas zwijania pancerza według arkuszy 4 i 5.

5. Na końcach złożonego podzespołu profili osadzić dokładnie klapy boczne skrzynki (prawą i lewą) i zamocować je 18 szt. wkrętów - wg ark. 3, 4 i 7. W rozwiązaniu z uchwytami podziałowymi wyznaczyć osie podziałowe i zamocować uchwyt (uchwyty) podziałowy do profila górnego, wkrętami - według arkuszy 5 i 6.

6. Na kole nawojowym zamocować i nawinąć (w stronę zgodną ze stroną obsługi żaluzji, patrząc na koło nawojowe od nasadki rury) taśmę naciągową o długości równej około trzykrotnej wysokości żaluzji (koło nawojowe występuje w żaluzjach z napędem ręcznym). Stronę obsługi żaluzji określa się patrząc na żaluzję (okno) z pomieszczenia, w którym okno z zamontowaną żaluzją będzie wbudowywane (osadzane).

7. Złożyć rurę nawojową z obsadką i z kołem nawojowym lub z siłownikiem napędu elektrycznego i taki podzespół (podzespoły) osadzić w skrzynce, zachowując właściwą stronę obsługi żaluzji (wyjścia taśmy naciągowej lub napędu). Rozsunąć w rurze obsadkę na styk z łożyskiem i w tej pozycji połączyć ją blachowkrętami z rurą .

8. W roletach z napędem elektrycznym zamocować uchwyt napędu, zabezpieczyć przewód zasilający przed uszkodzeniem ruchomymi elementami żaluzji i wyprowadzić ten przewód przez wywiercony otwór w klapie bocznej. Podłączyć przewód do gniazda zasilania na czas montażu pancerza i regulacji rolety.

Uwaga! Czynności montażu i podłączania elementów napędu elektrycznego do rolety, mogą być wykonywane tylko przez wykwalifikowany i uprawniony personel.

9. W rolecie z napędem ręcznym, w profilu rewizyjnym wykonać prostokątne wycięcie (wycięcia) w miejscu montażu przelotki taśmy naciągowej. Złożyć przelotkę (przelotki) z uszczelkami i zmontować z profilem rewizyjnym - według arkusza 5.

10. W rolecie z moskitierą, z lewego końca rury nawojowej moskitiery umieścić mechanikę sprężynową z zawleczką blokady, naprężyć wstępnie sprężynę zwijając ją 10x (10 obrotów "górą do siebie") i wsunąć do oporu mechanikę z zawleczką. Z prawego końca rury moskitiery umieścić hamulec. Tak przygotowaną moskitierę osadzić w gniazdach klap bocznych i (lub) wsporników, odwijając wcześniej ok. 15 cm (2 warstwy) siatki. Odwinięty pas siatki wysunąć pod ślizgami w dół skrzynki.

11. Złożyć ustaloną według arkusza 2 ilość listew pancerza w formę kurtyny, wcisnąć i umocować (np. zszywkami tapicerskimi) aretki w końcówkach listew (parami w co drugą listwę), na górną listwę założyć wieszaki. W belce dolnej wywiercić otwory, dokręcić do niej stopery, wsunąć uszczelkę i belkę tą złożyć z dolną listwą kurtyny - wg ark. 3.

Instrukcja pomiaru i montażu rolet nadstawnych Vegas Revo. Rolety 165 i 205 z uniwersalnym profilem adapacyjnym z PVC. Montaż rolety (dalszy cąg z ark. 11)

12. Spiąć wieszaki z rurą nawojową i nawinąć pancerz na rurę. W roletach z napędem elektrycznym wyregulować krańcowe położenia pancerza (zwijanie żaluzji).

13. W rozwiązaniu z moskitierą podzieloną wyznaczyć osie podziałowe i zamocować do profila dolnego wspornik (wsporniki) moskitiery podzielonej, wkrętami - według arkusza 8.

14. W kanał profilu dolnego wsunąć uszczelkę szczotkową. Profil dolny połączyć z profilem rewizyjnym i sprawdzić współdziałanie.

15. Złożone na płasko, profil dolny z profilem rewizyjnym, wsunąć jednym końcem odpowiednio kanałami na wypustki klapy bocznej skrzynki. Przytrzymując tak wsunięte profile, wygiąć je delikatnie sprężyście "do góry" i wsunąć drugim końcem na wypustki przeciwnej klapy bocznej. Gdy profile są zbyt krótkie i nie dają się odpowiednio wsunąć, należy na czas montażu poluzować wkręty mocujące jedną klapę. Dokręcić 4 wkręty łączące klapy boczne z profilem dolnym. W rolecie z uchwytem (uchwytami) podziałowym, wyznaczyć oś (osie)podziału na profilu dolnym i przykręcić wkrętami profil dolny do uchwytu podziałowego - wg ark. 5 i 6.

16. Przełożyć taśmę nawojową przez przelotkę (w rolecie z napędem ręcznym).

17. W rolecie z ociepleniem dwuelementowym dociąć krańcowe końce kształtek ocieplenia według szkicu i opisu na arkuszu 9. Do skrzynki wsunąć styropianowe ocieplenia skrzynki i zamknąć klapę rewizyjną.

18. Na dolne zgrubienie siatki moskitiery nasunąć belkę dolną moskitiery z uszczelką i z suwakami blokady według arkusza 3. Siatkę i belkę zabezpieczyć przed przypadkowym uszkodzeniem.

19. W prowadnicach moskitiery osadzić i zamocować zaczepy blokady moskitiery wg ark. 3. W prowadnicach pancerza (w wersji rolet bez moskitiery) osadzić od góry wsuwki w kanały wewnętrzne według punktu 4 i według arkuszy 4 i 5.

20. Sprawdzić wykonanie, jakość wykończenia, kompletność, zgodność z zamówieniem oraz działanie kurtyny (żaluzji) rolety nadstawnej.

21. Skompletować wyposażenie i spakować roletę, zabezpieczając ją przed uszkodzeniem. Roleta może być przenoszna, składowana, transportowana i montowana wyłącznie w pozycji "na płasko" (nie może być stawiana lub obracana pionowo).